ENGLISH

KNÄPPA

Design and Quality
IKEA of Sweden

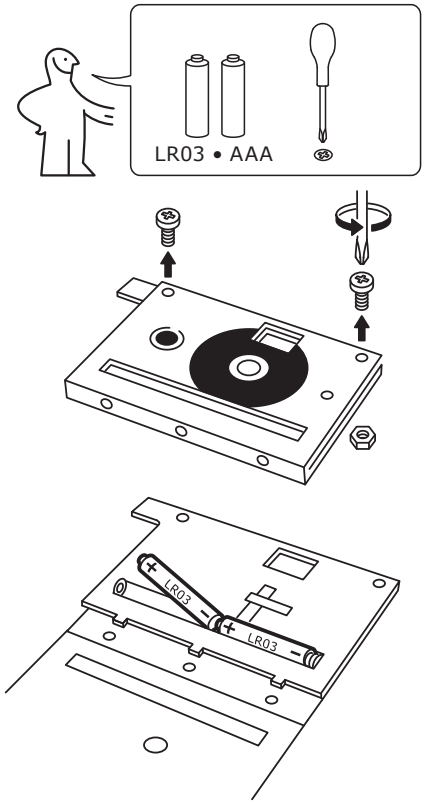

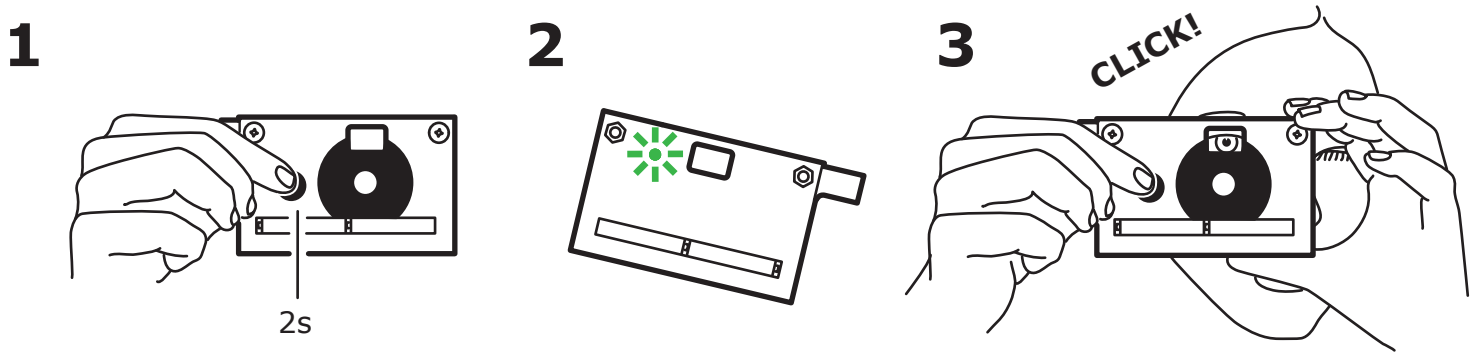

PUTTING THE CAMERA TOGETHER
Please refer to the assembly instructions. The 2 AAA/LR03 batteries need to be inserted as shown before assembling the camera.

TURNING THE CAMERA ON
Hold down the power/shutter button with your finger for about 2 seconds. This is on the front of the camera under the IKEA logo.
Check that the LED on the back of the camera next to the viewfinder. A green light indicates the camera is on.

TAKING A PICTURE
When the LED is green, click firmly the power/shutter button, then LED starts to blink green. The LED will blink green for about 8 seconds while the picture data is being processed. The camera will not take another picture while the LED is blinking. Once the LED stops blinking it is ready to take the next picture.

TURNING THE CAMERA OFF
Hold down the power/shutter button with your finger for about 5 seconds until the green LED goes out. The camera will also turn itself off after about 60 seconds if it is not used.

CONNECTING YOUR CAMERA TO A COMPUTER
Connect the camera to your a computer using the built-in USB connector. The IKEA logo should face up when plugging the camera into a USB port. Once connected the camera will appear:
- on a Mac desktop as a folder.
- as a new device in "My Computer" on a Windows PC.

The camera does not need to be switched on to transfer pictures.

DELETING PICTURES FROM THE CAMERA
If the LED on the camera flashes red, the camera's internal memory is full. Before you can take more pictures, you need to make room for new pictures by deleting older ones. To delete pictures make sure the camera is turned on. Then use a paperclip to press the delete button on the front of the camera for about 5 seconds. Note! This will delete all the pictures on the camera. Please back-up all the pictures on a computer before pressing the delete button.

LOW BATTERY
The LED on the camera will shine red when the camera's battery power is low. You need to replace the batteries as soon as you can.

BATTERY REPLACEMENT
Remove the plastic nuts and bolts at the top of the camera, and place them in a safe place. Remove the old batteries and then replace making sure that the + and – symbols match on the new batteries and circuit board. Then reassemble.

TIPS
- Hold the camera still for about 3 seconds before click the power/shutter button to stabilize the sensor exposure time to the aim in order to make sure your pictures are not blurry.
- To help keep the camera steady, rest it on something to help keep it stable.
- To improve picture quality avoid low light levels.

This device complies with part 15 of the FCC Rules. Operation is subject to the following two conditions: (1) This device may not cause harmful interference, and (2) this device must accept any interference received, including interference that may cause undesired operation.
Changes or modifications not expressly approved by the party responsible for compliance could void the user's authority to operate the equipment.
NOTE: This equipment has been tested and found to comply with the limits for a Class B digital device, pursuant to part 15 of the FCC Rules. These limits are designed to provide reasonable protection against harmful interference in a residential installation. This equipment generates, uses and can radiate radio frequency energy and, if not installed and used in accordance with the instructions, may cause harmful interference to radio communications. However, there is no guarantee that interference will not occur in a particular installation. If this equipment does cause harmful interference to radio or television reception, which can be determined by turning the equipment off and on, the user is encouraged to try to correct the interference by one or more of the following measures:
—Reorient or relocate the receiving antenna.
—Increase the separation between the equipment and receiver.
—Connect the equipment into an outlet on a circuit different from that to which the receiver is connected.
—Consult the dealer or an experienced radio/ TV technician for help.
This Class B digital apparatus complies with Canadian ICES-003

© Inter IKEA Systems B.V. 2012 AA-670669-3

DEUTSCH

KNÄPPA

Design and Quality
IKEA of Sweden

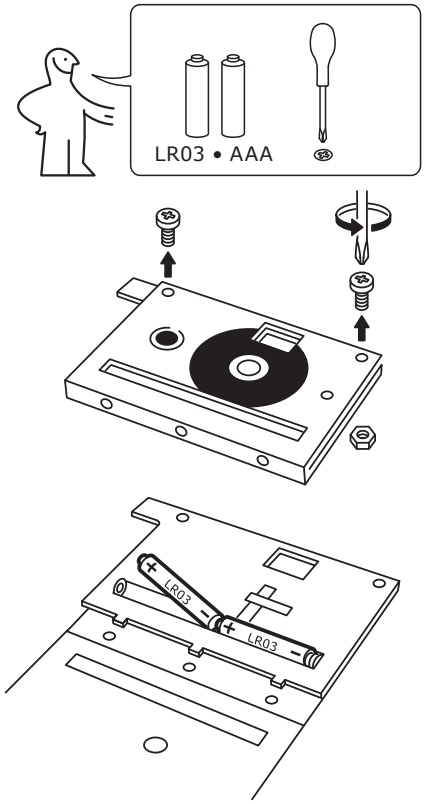

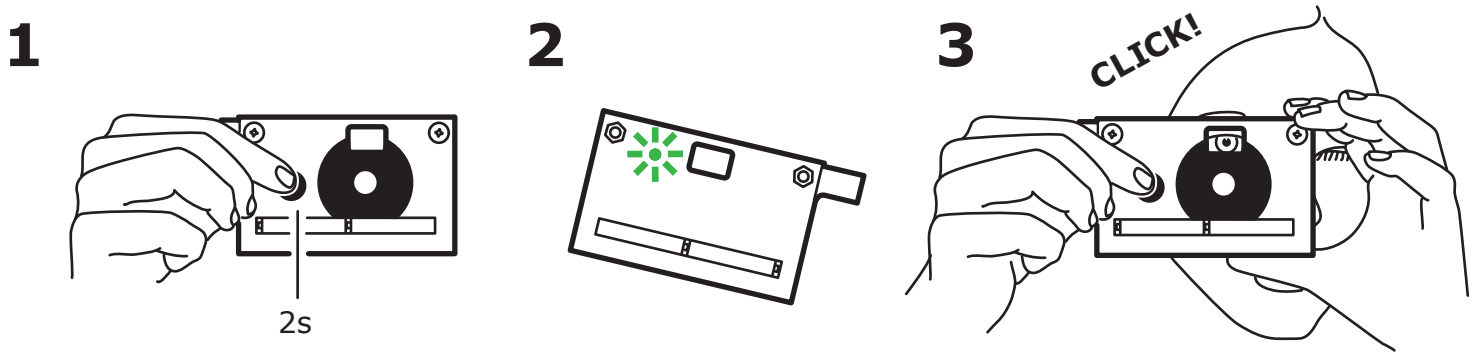

ZUSAMMENBAU DER KAMERA
Bitte die Montageanweisungen beachten. Die 2 Batterien vom Typ AAA/LR03 müssen vor dem Zusammenbau der Kamera wie abgebildet eingelegt werden.

EINSCHALTEN DER KAMERA
Den Einschalter/Auslöser mit dem Finger etwa 2 Sekunden gedrückt halten. Dieser befindet sich vorn an der Kamera unter dem IKEA-Logo. Die LED auf der Rückseite der Kamera neben dem Sucher überprüfen. Grünes Licht deutet darauf hin, dass die Kamera eingeschaltet ist.

AUFNAHMEN MACHEN
Wenn die LED grün leuchtet, ist der Einschalter/Auslöser fest einzudrücken, bis die LED grün zu blinken beginnt.
Die LED blinkt etwa 8 Sekunden lang grün, während die Bilddaten verarbeitet werden. Solange die LED blinkt, kann die Kamera keine weitere Aufnahme machen. Sobald die LED zu blinken aufhört, ist sie bereit für die nächste Aufnahme.

AUSSCHALTEN DER KAMERA
Den Einschalter/Auslöser mit dem Finger etwa 5 Sekunden gedrückt halten, bis die grüne LED erlischt. Die Kamera schaltet sich nach etwa 60 Sekunden selbst ab, wenn sie nicht mehr verwendet wird.

ANSCHLUSS DER KAMERA AN DEN COMPUTER
Die Kamera wird über den eingebauten USB-Anschluss an den Computer angeschlossen. Das IKEA-Logo sollte nach oben zeigen, wenn die Kamera mit dem USB-Anschluss verbunden wird. Nach dem Anschluss erscheint die Kamera
-bei einem Apple-Rechner als Ordner.
-bei einem Windows-PC als neues Gerät unter "Mein Computer".

Die Kamera muss zur Übertragung von Fotos nicht eingeschaltet werden.

LÖSCHEN VON FOTOS IM SPEICHER DER KAMERA
Wenn die LED der Kamera rot blinkt, ist der interne Speicher der Kamera voll. Neue Aufnahmen können erst gemacht werden, wenn alte Fotos gelöscht worden sind.
Zum Löschen von Fotos muss die Kamera eingeschaltet sein. Danach mit einer Büroklammer die Löschtaste vorn an der Kamera etwa 5 Sekunden lang eindrücken.
Hinweis! Dadurch werden alle Fotos im Speicher der Kamera gelöscht. Vor der Betätigung der Löschtaste sollten alle Fotos auf einen Computer übertragen werden.

SCHWACHE BATTERIE
Die LED der Kamera leuchtet rot, wenn die Batterie der Kamera schwach wird. Dann müssen die Batterien möglichst bald ausgetauscht werden.

BATTERIEWECHSEL
Die Kunststoffmuttern oben auf der Kamera entfernen und sicher verwahren. Die alten Batterien herausnehmen und die neuen so einlegen, dass die Zeichen + und – an den neuen Batterien und der Leiterplatte übereinstimmen. Danach die Kamera wieder schließen.

TIPPS
- Die Kamera vor der Betätigung des Einschalters/Auslösers etwa 3 Sekunden still halten, damit der Belichtungssensor für das jeweilige Objekt stabilisiert und so sichergestellt wird, dass die Aufnahmen nicht verwackeln. Damit die Kamera ruhig gehalten wird, kann sie auf einem Gegenstand aufgelegt werden.
- Zur Verbesserung der Bildqualität sind Aufnahmen bei schlechtem Licht zu vermeiden.

Dieses Gerät entspricht Teil 15 der FCC-Vorschriften. Der Betrieb unterliegt den beiden folgenden Bedingungen:
1. darf dieses Gerät keine schädlichen Störungen verursachen und 2. muss es jegliche empfangenden Störungen vertragen, auch Störungen, die den Betrieb beeinträchtigen.
Änderungen oder Modifizierungen, die der für die Einhaltung der Vorschriften zuständige Sachbearbeiter nicht ausdrücklich genehmigt hat, können die Befugnis des Benutzers zur Verwendung der Kamera ungültig machen.
HINWEIS: Dieses Gerät wurde getestet und als den Grenzwerten eines digitalen Gerätes der Klasse B gemäß Teil 15 der FCC-Vorschriften entsprechend eingestuft. Diese Grenzwerte sollen einen angemessenen Schutz vor schädlichen Störungen in Wohnbereichen bieten. Dieses Gerät erzeugt, nutzt und sendet Funkfrequenzenergie und kann, sofern es abweichend von den Anweisungen verwendet und eingesetzt wird,
Funkverbindungen empfindlich stören. Es besteht jedoch keine Garantie, dass irgendwelche Geräte dadurch nicht gestört werden. Wenn das Gerät den Radio- oder Fernsehempfang erheblich stört, was sich durch Ein- und Ausschalten des Gerätes feststellen lässt, sollte der Anwender diese Störungen durch eine oder mehrere der nachstehenden Maßnahmen zu beheben versuchen:
- Die Empfangsantenne neu ausrichten oder versetzen.
- Den Abstand zwischen Gerät und Empfänger vergrößern.
- Das Gerät an eine Steckdose anschließen, die einem anderen Schaltkreis angehört als der, an den der Empfänger angeschlossen ist.
- Den Händler oder einen erfahrenen Radio-/TV-Techniker um Hilfe bitten.

© Inter IKEA Systems B.V. 2012
AA-670669-3

FRANÇAIS

KNÄPPA

Design and Quality
IKEA of Sweden

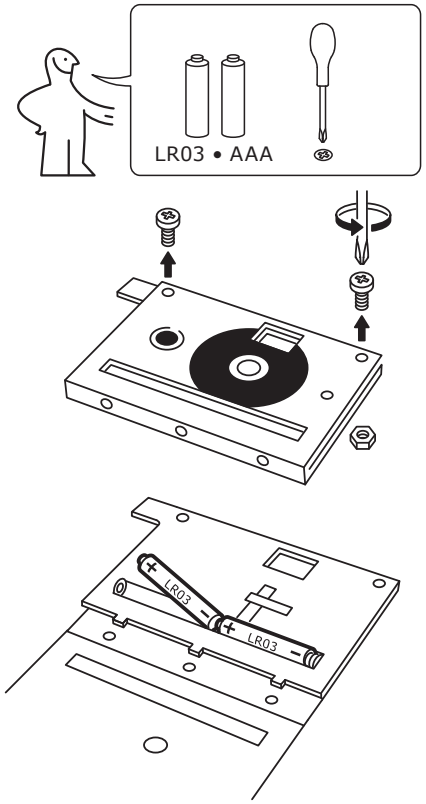

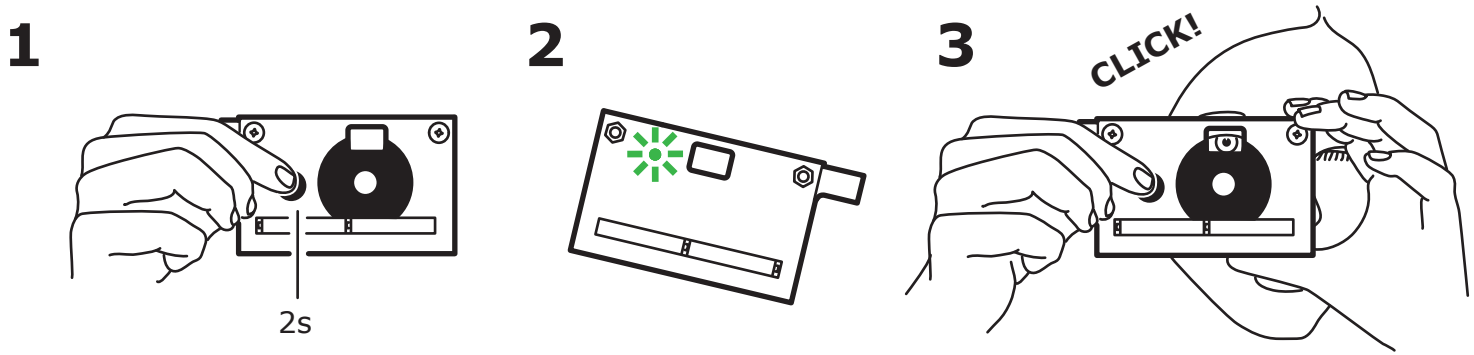

ASSEMBLAGE DE L'APPAREIL PHOTO
Veuillez vous reporter aux instructions d'assemblage. Les 2 piles AAA/LR03 doivent être insérées comme indiqué dans l'appareil avant de procéder à son assemblage.

MISE EN MARCHE DE L'APPAREIL
Maintenez le bouton marche/déclencheur enfoncé du doigt pendant environ 2 secondes. Ce bouton se trouve sur la face de l'appareil sous le logo IKEA.
Vérifiez que la DIODE située près du viseur au dos de l'appareil émet une lumière verte indiquant que l'appareil est en marche.

PRISE DE VUE
Pressez fermement le bouton pression marche/déclencheur jusqu'à ce que la lumière fixe de la DIODE verte se mette à clignoter.
La DIODE clignotera pendant environ 8 secondes, le temps de traiter les données de l'image. Aucune nouvelle photo ne pourra être prise tant que la DIODE de l'appareil n'aura pas cessé de clignoter.

ARRÊT DE L'APPAREIL PHOTO
Maintenez le bouton marche/déclencheur enfoncé du doigt pendant environ 5 secondes jusqu'à ce que la DIODE verte s'éteigne.
L'appareil s'éteindra aussi de lui-même après environ 60 secondes de non-utilisation.

CONNEXION DE L'APPAREIL A UN ORDINATEUR
Utilisez le connecteur USB intégré pour brancher l'appareil photo à un ordinateur. Le logo IKEA doit être face en avant au moment de connecter l'appareil à un port USB. Une fois connecté, l'appareil apparaîtra :
- en tant que dossier sur un bureau Mac.
- en tant que nouveau périphérique dans le "Poste de travail" sous un PC Windows.

L'appareil photo n'a pas besoin d'être mis en marche lors du transfert de photos.

SUPPRESSION DES PHOTOS DE L'APPAREIL
Si la DIODE de l'appareil clignote en rouge c'est que la mémoire interne est pleine.
Pour pouvoir prendre de nouvelles photos, vous devez faire de la place en effaçant vos anciennes photos.
Pour effacer des photos, assurez-vous d'abord que l'appareil est en marche puis à l'aide d'un trombone, appuyez pendant environ 5 secondes sur le bouton d'effaçage situé à l'avant de l'appareil. Remarque ! Cette action effacera toutes les photos de l'appareil.
Veuillez effectuer une sauvegarde de toutes vos photos dans l'ordinateur avant de presser le bouton d'effaçage.

PILES DÉCHARGÉES
La DIODE brillera en rouge dès que les piles seront insuffisamment chargées. Remplacez ces dernières le plus vite possible.

REMPLACEMENT DES PILES
Retirez les boulons et les écrous en plastique situés sur le dessus de l'appareil et conservez-les en lieu sûr. Enlevez les piles usagées et remplacez-les en veillant au bon respect des symboles + et – des nouvelles piles sur la carte de circuit. Réassemblez l'appareil.

CONSEILS
- Pour éviter des photos floues, maintenez l'appareil immobile pendant environ 3 secondes avant de presser le bouton marche/déclencheur.
- Afin d'assurer la stabilité de l'appareil, laissez-le reposer sur un quelconque support.
- Pour une meilleure qualité de photo, évitez les éclairages trop faibles.

Cet appareil est conforme à la partie 15 des règles de la FCC. Son fonctionnement est soumis aux deux conditions suivantes : (1) L' appareil ne doit pas causer d'interférences nuisibles et (2) l'appareil doit accepter toutes les interférences reçues y compris celles susceptibles d'entraîner un fonctionnement indésirable.
Toutes modifications apportées et non expressément approuvées par la partie responsable de la conformité sont susceptibles d'annuler le droit de l'utilisateur à se servir de l'équipement.
NOTE : Ce matériel a été testé et déclaré conforme aux limites imposées aux appareils numériques de la classe B, en vertu de la partie 15 des règles de la FCC. Ces limites sont conçues pour fournir une protection suffisante contre les interférences nuisibles dans une installation domestique. Cet équipement génère, utilise et peut émettre de l'énergie de radiofréquence et, en cas d'utilisation non conforme aux instructions, peut provoquer des interférences nuisibles aux communications radio. Toutefois, rien ne garantit l'absence d'interférences dans une installation particulière. Si cet équipement entraîne des interférences préjudiciables à la réception des émissions radio ou de télévision, identifiables en allumant et éteignant successivement l'appareil, il est recommandé à l'utilisateur de tenter de résoudre le problème en appliquant une ou plusieurs des mesures suivantes :
–Réorienter ou déplacer l'antenne de réception.
–Augmenter la distance entre l'appareil et le récepteur.
–Brancher l'appareil à une prise électrique située sur un circuit différent de celui sur lequel est branché le récepteur.
–Obtenir de l'aide auprès du revendeur ou d'un technicien radio/TV expérimenté.
Cet appareil numérique de la classe B est conforme à la norme NMB-003 du Canada

© Inter IKEA Systems B.V. 2012
AA-670669-3

NEDERLANDS

KNÄPPA

Design and Quality
IKEA of Sweden

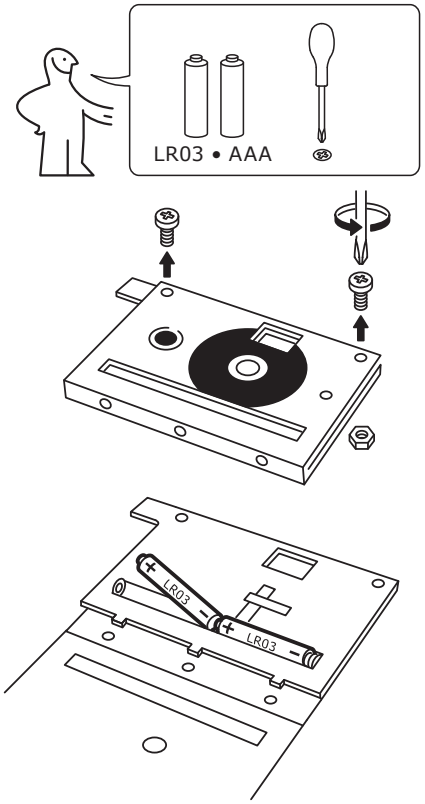

1

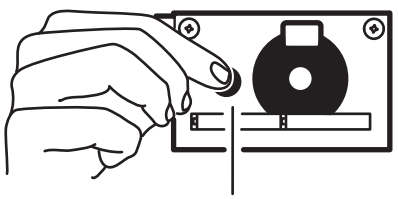

2

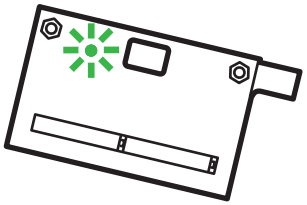

3

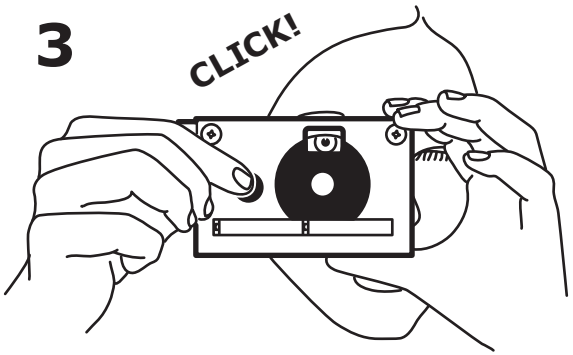

IN ELKAAR ZETTEN VAN DE CAMERA
Zie a.u.b. onder montage-instructies. De 2 AAA/LR03 batterijen dienen volgens de aanwijzing te worden aangebracht, voordat u de camera in elkaar zet.

CAMERA AANZETTEN
Houd de power-/sluiterknop gedurende ca. 2 seconden ingedrukt. Deze knop zit aan de voorzijde van de camera onder het IKEA vignet. Controleer of het LED-lampje naast de zoeker aan de achterzijde van de camera brandt. Groen licht geeft aan dat de camera aan staat.

EEN FOTO MAKEN
Wanneer het LED-lampje groen is, drukt u stevig op de power-/sluiterknop, totdat het LED-lampje groen gaat knipperen.
Het LED-lampje blijft gedurende ca. 8 seconden met een groen licht knipperen terwijl de foto wordt bewerkt. Zolang het LED-lampje blijft knipperen kan er nog geen nieuwe foto worden gemaakt. Wanneer de LED stopt met knipperen, kan er een nieuwe foto worden gemaakt.

CAMERA UITZETTEN
Houd de power-/sluiterknop gedurende ca. 5 seconden ingedrukt, totdat het groene LED-lampje uit gaat. De camera schakelt zichzelf ook uit, zodra deze gedurende ca. 60 seconden niet wordt gebruikt.

CAMERA OP EEN COMPUTER AANSLUITEN
Sluit de camera met de ingebouwde USB-stekker op een computer aan. Wanneer de camera op de USB-poort is aangesloten, dient het IKEA vignet naar boven te wijzen. Eenmaal aangesloten verschijnt de camera:
-als een map op een Mac computer.
-als een nieuwe eenheid in "Mijn computer" op een PC met Windows.

Om de foto's te kopiëren is het niet nodig om de camera aan te zetten.

FOTO'S UIT DE CAMERA WISSEN
Wanneer het LED-lampje van de camera met een rood licht knippert, is de geheugenkaart vol. Voordat u nieuwe foto's kunt maken, moet u plaats vrijmaken door oude foto's te wissen. Voordat u foto's kunt wissen, dient u ervoor te zorgen dat de camera aan staat. Gebruik nu het uiteinde van een paperclip om het delete-knopje aan de voorkant van de camera gedurende ca. 5 seconden in te drukken. Opmerking! Deze handeling wist alle foto's uit het geheugen van de camera. Kopieer a.u.b. eerst alle foto's naar de computer, voordat u het delete-knopje indrukt.

BATTERIJEN BIJNA LEEG
Wanneer de batterijen te weinig stroom leveren, zal het LED-lampje op de camera rood oplichten. De batterijen dienen in het gegeven geval zo spoedig mogelijk te worden vervangen.

BATTERIJEN VERVANGEN
Verwijder de kunststof moertjes en boutjes aan de bovenzijde van de camera, en leg ze op een veilige plek. Verwijder de oude batterijen en plaats de nieuwe batterijen zodanig dat de + en de - symbolen overeenkomen met de aanduidingen op de camera. Zet de camera weer in elkaar.

TIP
- Voor scherpe foto's is het van belang om de camera gedurende 3 seconden goed stil te houden, voordat u op de power-/sluiterknop drukt.
- Om de camera tijdens het fotograferen zo stabiel mogelijk te houden, kunt u deze ter ondersteuning ergens op laten rusten.
- Ter verbetering van de beeldkwaliteit, dient u zwak licht te vermijden

Dit apparaat is in overeenstemming met deel 15 van de FCC. De werking ervan dient aan de volgende twee voorwaarden te voldoen: (1) Dit apparaat mag geen schadelijke interferentie veroorzaken, en (2) dit apparaat moet welke vorm van interferentie dan ook accepteren, inclusief interferentie die ongewenste werking van het apparaat kan veroorzaken.
Wijzigingen of modificaties die niet uitdrukkelijk door de voor de naleving van deze voorwaarden aansprakelijke partij zijn goedgekeurd, kunnen mogelijk uw recht om deze apparatuur te gebruiken, ongedaan maken.
OPMERKING: Deze apparatuur is getest en in overeenstemming bevonden met de beperkingen voor een digitaal apparaat van klasse B, conform deel 15 van de FCC-richtlijnen. Deze grenswaarden zijn opgesteld om een redelijke bescherming te bieden tegen schadelijke interferentie bij gebruik in woonomgeving. Door dit apparaat wordt radiostraling gegenereerd en gebruikt die het radioverkeer ernstig kan verstoren, indien het apparaat niet conform de instructies wordt geïnstalleerd en gebruikt. Er is echter geen garantie dat zich geen interferentie voordoet in bepaalde situaties. Indien deze apparatuur schadelijke interferentie aan de radio- of televisieontvangst veroorzaakt, hetgeen kan worden vastgesteld door de apparatuur uit en aan te zetten, wordt de gebruiker ertoe aangemoedigd om deze interferentie te corrigeren door één van onderstaande maatregelen:
—Richt de ontvangstantenne een andere kant op, of verplaats deze.
—Vergroot de afstand tussen de apparatuur en de ontvanger.
—Sluit de apparatuur aan op een stopcontact in een ander stroomcircuit dan waar de ontvanger is op aangesloten
—Raadpleeg indien nodig de leverancier of een erkende radio/ TV installateur.

© Inter IKEA Systems B.V. 2012 AA-670669-3

DANSK

KNÄPPA

Design and Quality
IKEA of Sweden

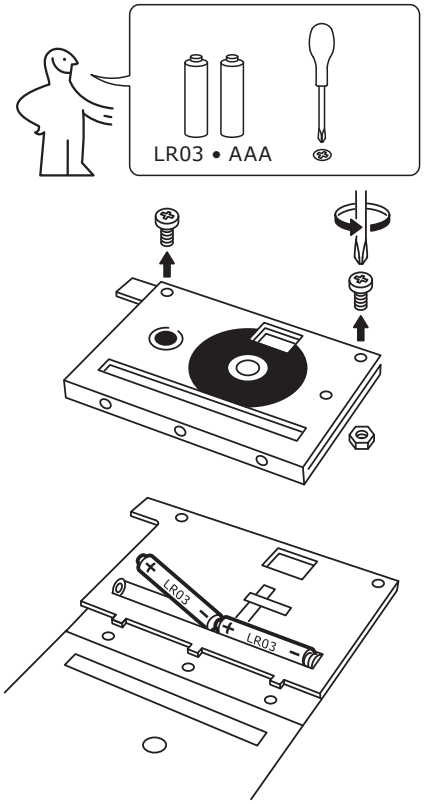

1

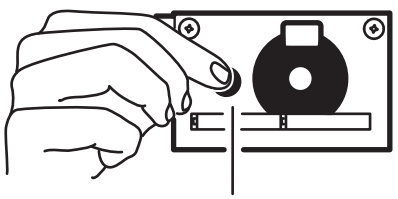

2

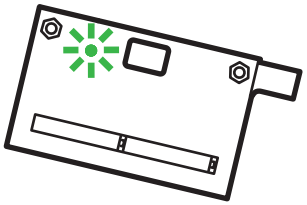

3

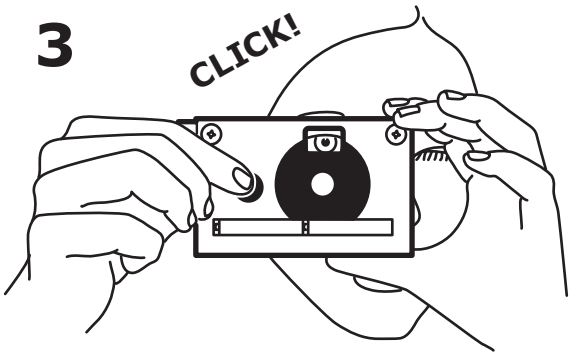

SÅDAN SAMLES KAMERAET
Se venligst samleinstruktionerne. De 2 AAA/LR03-batterier skal indsættes som vist, før kameraet samles.

SÅDAN TÆNDES KAMERAET
Hold tænd/slukknappen nede i ca. 2 sekunder. Den er placeret på forsiden af kameraet under IKEA-logoet.
Kontroller, at LED-lampen på bagsiden af kameraet ved siden af søgeren lyser. Grønt lys angiver, at kameraet er tændt.

SÅDAN TAGER DU BILLEDER
Mens LED-lampen lyser grønt, skal du klikke fast på tænd/slukknappen, til LED-lampen begynder at blinke grønt.
LED-lampen blinker grønt i ca. 8 sekunder, mens billeddataene bliver behandlet. Kameraet kan ikke tage andre billeder, mens LED-lampen blinker. Når LED-lampen holder op med at blinke, er kameraet klar til det næste billede.

SÅDAN SLUKKES KAMERAET
Hold tænd/slukknappen nede med fingeren i ca. 5 sekunder, til den grønne lampe slukker. Kameraet slukker også automatisk efter ca. 60 sekunder, hvis det ikke bliver betjent.
KOBLING AF KAMERAET TIL EN COMPUTER
Kobl kameraet til din computer via det indbyggede USB-stik. IKEA-logoet skal vende opad, når du kobler kameraet til en USB-port. Når kameraet er tilsluttet, vil det blive vist således:
-på en Mac desktop som en mappe.
-på en Windows PC som en ny enhed under "Denne computer".
Du behøver ikke at tænde kameraet for at overføre billeder.

SLETNING AF BILLEDER FRA KAMERAET
Hvis LED-lampen blinker rødt, er kameraets interne hukommelse fyldt op. Før du tager flere billeder, må du skaffe plads ved at slette nogle af de ældre billeder.
Tænd for kameraet. Brug derefter en papirclips til at holde sletknappen på forsiden af kameraet nede i ca. 5 sekunder. Bemærk! Ved denne procedure slettes alle billederne i kameraet. Kopier alle billederne til computeren, før du trykker på sletknappen.

LAVT BATTERI
LED-knappen på kameraet lyser rødt, når dets batteriniveau er lavt. Udskift batteriet hurtigst muligt.

UDSKIFTNING AF BATTERIET
Fjern plastikmøtrikkerne og boltene øverst på kameraet, og gem dem til senere. Tag de gamle batterier ud og sæt de nye i. Sørg for at vende + and – symbolerne samme vej som symbolerne på printpladen. Saml kameraet igen.

TIP
- Du kan undgå at tage slørede billeder ved at holde kameraet stille i ca. 3 sekunder, før du klikker på tænd/slukknappen for at stabilisere sensorens eksponeringstid.
- For at holde kameraet stille kan du lade det hvile på en fast genstand.
- Du kan forbedre billedkvaliteten ved at undgå for lavt lysniveau.

Denne anordning opfylder kravene i punkt 15 i FCC-reglerne. Betjening er underlagt følgende to betingelser: (1) Denne anordning må ikke udsende skadelig interferens, og (2) denne anordning skal kunne tåle eventuel interferens udefra, herunder interferens der kan medføre uønsket funktion.
Ændringer eller modifikationer, der ikke udtrykkeligt er godkendt af den part, som er ansvarlig for overensstemmelse, kan ugyldiggøre brugerens ret til at betjene udstyret.
BEMÆRK: Dette udstyr er testet og fundet i overensstemmelse med grænserne for en digital anordning i klasse B ifølge punkt 15 i FCC-reglerne. Disse grænser er designet til at yde rimelig beskyttelse mod farlig interferens i en boliginstallation. Dette udstyr genererer, bruger og kan udstråle radiofrekvent energi, og hvis det ikke installeres og bruges i overensstemmelse med instruktionerne, kan
det forstyrre kommunikationen med farlig interferens. Der er dog ikke nogen garanti for, at der ikke forekommer interferens i en given installation. Hvis dette udstyr forstyrrer radio- eller TV-modtagelse med farlig interferens, hvilket du kan bestemme ved at tænde og slukke udstyret, opfordres du til at prøve at afhjælpe interferensen med en eller flere af følgende foranstaltninger:
— Vend eller flyt modtagerantennen.
— Øg afstanden mellem udstyret og modtageren.
— Tilslut udstyret til en anden kontakt end den, som modtageren er tilsluttet.
— Kontakt forhandleren eller en erfaren radio/TV-tekniker for at få hjælp.

© Inter IKEA Systems B.V. 2012
AA-670669-3

NORSK

KNÄPPA

Design and Quality
IKEA of Sweden

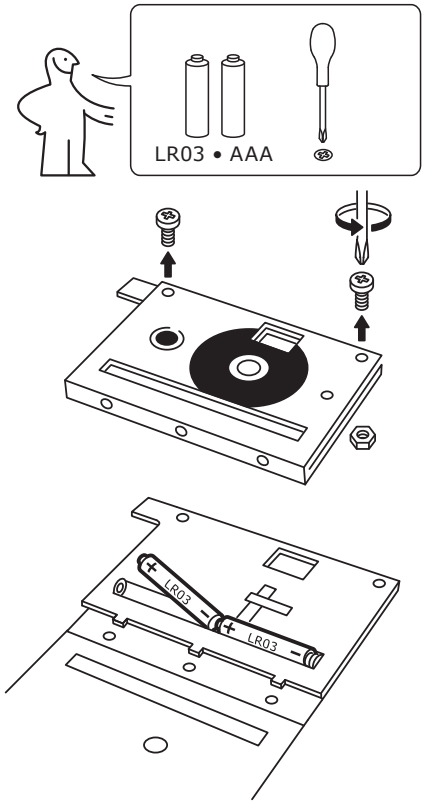

1

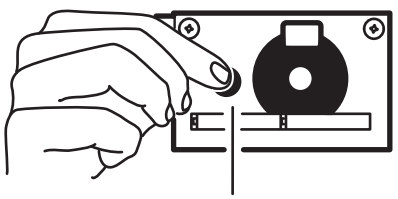

2

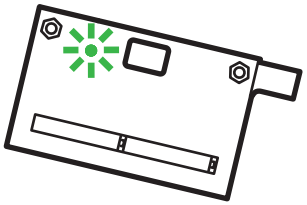

3

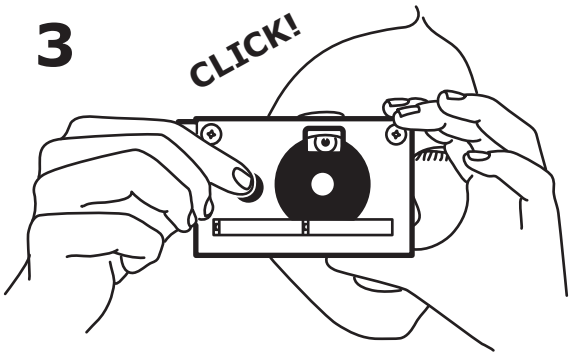

SETTE SAMMEN KAMERAET
Se monteringsanvisningen. De 2 AAA/LR03-batteriene må settes inn som vist før kameraet settes sammen.

SLÅ PÅ KAMERAET
Trykk på og hold inne på-av/utløserknappen i ca. 2 sekunder. Denne sitter på forsiden av kameraet under IKEA-logoen.
Se på lysdioden på baksiden av kameraet ved siden av søkeren. Grønt lys indikerer at kameraet er slått på.

TA ET BILDE
Når lysdioden lyser grønt, trykker du ordentlig på på-av/utløserknappen til lysdioden begynner å blinke grønt.
Lysdioden blinker grønt i ca. 8 sekunder mens bildedataene behandles. Kameraet tar ikke et nytt bilde så lenge lysdioden blinker. Så snart lysdioden slutter å blinke, er det klart til å ta neste bilde.

SLÅ AV KAMERAET
Trykk på og hold inne på-av/utløserknappen i ca. 5 sekunder til den grønne lysdioden slokker. Kameraet slår seg også av etter ca. 60 sekunder dersom det ikke brukes.

KOPLE KAMERAET TIL EN DATAMASKIN
Kople kameraet til en datamaskin via den innebygde USB-kontakten. IKEA-logoen skal vende opp når kameraet plugger i en USB-inngang. Så snart det er tilkoplet, vises kameraet:
-som en mappe på skrivebordet på en Mac.
-som en ny enhet under "Min datamaskin" på en Windows-PC.
Det er ikke nødvendig at kameraet er slått på for å overføre bilder.

SLETTE BILDER FRA KAMERAET
Dersom lysdioden i kameraet blinker rødt, er kameraets interne minne fullt. Før du kan ta flere bilder, må du lage plass til nye bilder ved å slette eldre bilder.
For å slette bilder, må du påse at kameraet er slått på. Deretter trykker du inn sletteknappen foran på kameraet med en binders i ca. 5 sekunder. NB! Dette sletter alle bilder i kameraet. Sørg for å lagre alle bildene i en datamaskin før du trykker på sletteknappen.

LAV BATTERISPENNING
Lysdioden på kameraet lyser rødt når kameraets batterispenning er lav. Da må batteriene byttes snarest.

BYTTE BATTERIER
Fjern plastmutrene og -skruene øverst på kameraet, legg dem et sikkert sted og løft av dekselet. Ta ut de gamle batteriene og sett inn nye med symbolene + og – vendt samme vei som de gamle batteriene og angitt på kretskortet. Deretter setter du tilbake dekselet.

TIPS
- Hold kameraet helt i ro i ca. 3 sekunder før du trykker inn på-av/utløserknappen, slik at sensorens eksponeringstid stabiliseres mot motivet for at bildet ikke skal bli uskarpt.
- Hvil kameraet mot noe for at det skal være lettere å holde det i ro.
- Unngå situasjoner med dårlig lys for å få best mulig bildekvalitet.

Denne enheten er i samsvar med FCC-reglenes avsnitt 15. Bruken er underlagt følgende to vilkår: (1) Denne enheten må ikke forårsake skadelig interferens, og (2) denne enheten må akseptere eventuell mottatt interferens, inklusive interferens som kan forårsake uønsket virkemåte.
Endringer eller modifikasjoner som ikke er uttrykkelig godkjent av den part som er ansvarlig for samsvar kan oppheve brukerens rett til å bruke utstyret.
NB: Dette utstyret er testet og bekreftet å samsvare med grensene for digitalt utstyr Klasse B i henhold til FCC-reglenes avsnitt 15. Disse grensene er fastsatt for å gi rimelig beskyttelse mot skadelig interferens i en boliginstallasjon. Dette utstyret genererer, bruker og kan utstråle høyfrekvensenergi, og hvis det ikke installeres og brukes i henhold til anvisningene, kan det
forårsake skadelig forstyrrelse av radiosendinger. Det er imidlertid ingen garanti for at det ikke vil forekomme interferens i en bestemt installasjon. Dersom dette utstyret forårsaker skadelig interferens ved radio- eller TV-mottaking, hvilket man kan konstatere ved å slå utstyret av og på, oppfordres brukeren til å forsøke å korrigere interferensen ved å forsøke ett eller flere av følgende:
—Flytte eller omplassere mottakerantennen.
—Øke avstanden mellom utstyret og mottakeren.
—Kople utstyret til en stikkontakt på en annen kurs enn enn den mottakeren er tilkoplet.
—Kontakte forhandleren eller en erfaren radio/TV-tekniker for å få hjelp.

© Inter IKEA Systems B.V. 2012 AA-670669-3

SUOMI

KNÄPPA

Design and Quality
IKEA of Sweden

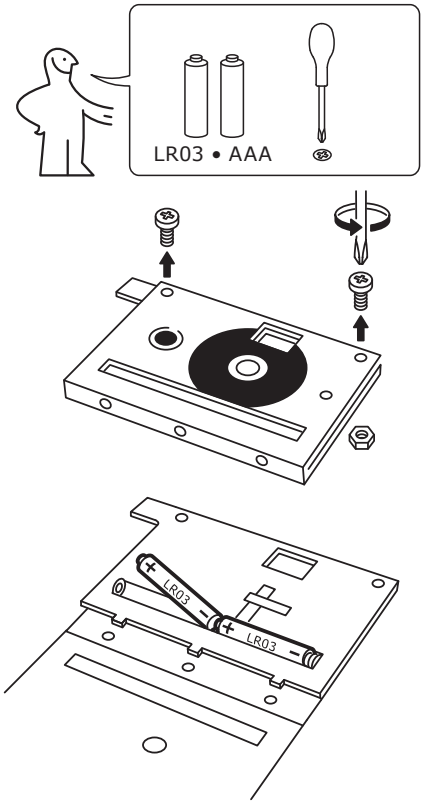

© Inter IKEA Systems B.V. 2012 AA-670669-3

1

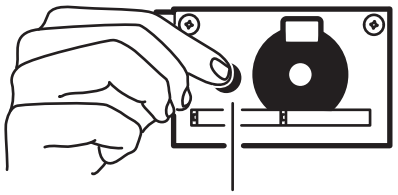

2

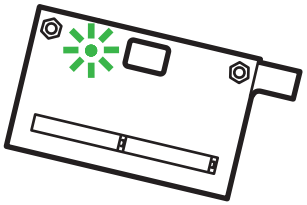

3

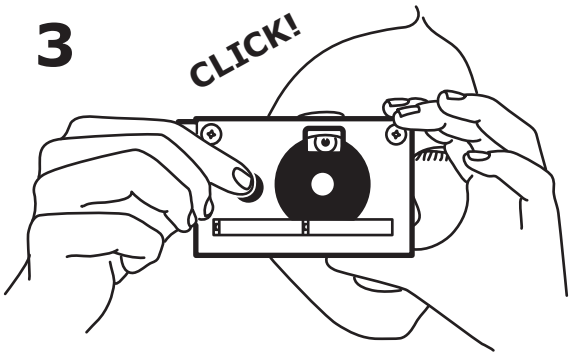

KAMERAN KOKOAMINEN
Katso kokoamisohjeet. 2 AAA/LR03 -paristoa tulee asentaa kuvan mukaisesti ennen kameran kokoamista.

KAMERAN KYTKEMINEN PÄÄLLE
Pidä virta/laukaisupainiketta sormellasi painettuna noin 2 sekunnin ajan. Painike sijaitsee kameran etupuolella IKEA-logon alla. Tarkista kameran takapuolella etsimen vieressä oleva LED-valo. Vihreä valo osoittaa, että kamera on päällä.

KUVAN OTTAMINEN
Kun vihreä LED-valo palaa, paina virta/laukaisupainiketta voimakkaasti, kunnes vihreä LED-valo alkaa vilkkua.
LED vilkkuu vihreänä noin 8 sekuntia sen ajan, kun kuvan tietoja käsitellään. Kamera ei ota uutta kuvaa sinä aikana, kun LED vilkkuu. Kun LED-valo lakkaa vilkkumasta, kamera on valmis ottamaan uuden kuvan.

KAMERAN KYTKEMINEN POIS PÄÄLTÄ
Pidä virta/laukaisupainiketta sormellasi painettuna noin 5 sekunnin ajan, kunnes vihreä LED-valo sammuu. Kamera kytkeytyy automaattisesti pois päältä, kun se on ollut käyttämättä noin 60 sekunnin ajan.

KAMERAN YHDISTÄMINEN TIETOKONEESEEN
Kytke kamera tietokoneeseen käyttämällä sisäänrakennettua USB-liitintä. Kytkettäessä kameraa USB-liitäntään IKEA-logon tulee olla ylöspäin. Kun kamera on kytketty tietokoneeseen, se näkyy:
-Mac-työpöydällä kansiona.
-uutena laitteena valikossa "Oma tietokone" Windows PC:llä.
Kameran virran ei tarvitse olla kytkettynä päälle kuvien siirtämistä varten.

KUVIEN POISTAMINEN KAMERASTA
Jos kameran LED-valo vilkkuu punaisena, kameran sisäinen muisti on täynnä. Ennen kuin voit ottaa lisää kuvia, sinun tulee tehdä niille tilaa poistamalla vanhoja kuvia.
Poistaaksesi kuvia varmista, että kamera on kytketty päälle. Paina sitten paperiliittimellä poistopainiketta kameran etupuolella noin 5 sekunnin ajan. Huomaa! Tämä poistaa kamerasta kaikki kuvat. Kopioi kaikki kuvat tietokoneelle ennen kuin painat poistopainiketta.

HEIKOT PARISTOT
Kameran LED-valo palaa punaisena, kun paristojen virta on vähissä. Sinun tulee vaihtaa paristot mahdollisimman pian.

PARISTOJEN VAIHTAMINEN
Poista muoviset mutterit ja ruuvit kameran yläpinnalta ja laita ne turvalliseen paikkaan. Poista vanhat paristot ja vaihda niiden tilalle uudet varmistaen, että niiden symbolit + ja – vastaavat piirilevyn symboleita. Kokoa sitten uudelleen.

VIHJEITÄ
- Varmista, ettei kuvista tule epätarkkoja, pitämällä kameraa paikallaan noin 3 sekuntia ennen virta/laukaisupainikkeen painamista valotusajan anturin vakauttamiseksi.
- Auttaaksesi kameran pysymistä vakaana tue se vakaaseen alustaan.
- Kuvan laadun parantamiseksi vältä kuvaamista hämärissä valaistusolosuhteissa.

Tämä laite on FCC-sääntöjen osan 15 mukainen. Sen käyttöä koskee kaksi ehtoa: 1) Tämä laite ei saa aiheuttaa haitallisia häiriöitä, ja 2) tämän laitteen tulee sietää mahdollisia vastaanotettavia häiriöitä, mukaan lukien sellaiset jotka voivat vaikuttaa haitallisesti sen toimintaan.
Laitteeseen tehdyt muutokset, joita vaatimustenmukaisuudesta vastaava taho ei ole nimenomaisesti hyväksynyt, saattavat johtaa laitteen käyttöoikeuden menetykseen.
HUOMAA: Tämä laite on testattu ja sen on todettu olevan luokan B digitaalisille laitteille asetettujen rajoitusten mukainen FCC-sääntöjen osan 15 mukaisesti. Nämä rajoitukset on suunniteltu tarjoamaan kohtuullista suojaa haitallisia häiriöitä vastaan asuinympäristössä.
Tämä laite kehittää, käyttää ja saattaa säteillä radiotaajuuksista energiaa ja, jollei sitä ole asennettu ja käytetä ohjeiden mukaisesti, se saattaa
aiheuttaa haitallisia häiriöitä radioviestinnälle. Sitä, ettei häiriötä esiinny määrätyssä käyttökohteessa, ei kuitenkaan voida taata. Jos laite aiheuttaa häiriöitä radio- tai televisiovastaanottimille (voidaan todeta kytkemällä laite pois päältä ja takaisin päälle), käyttäjää kehotetaan yrittämään häiriön korjaamista yhdellä tai useammalla seuraavista tavoista:
– Suuntaa vastaanottoantenni uudelleen tai sijoita se toiseen paikkaan.
– Sijoita laite ja vastaanotin kauemmaksi toisistaan.
– Kytke laite piirin eri liitäntään kuin mihin vastaanotin on kytketty.
– Käänny myyjän tai pätevän radio/TV-asentajan puoleen saadaksesi apua ongelman ratkaisemisessa.

SVENSKA

KNÄPPA

Design and Quality
IKEA of Sweden

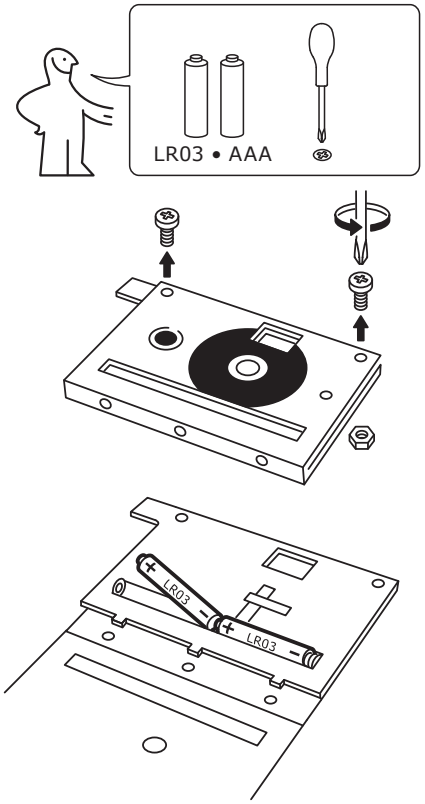

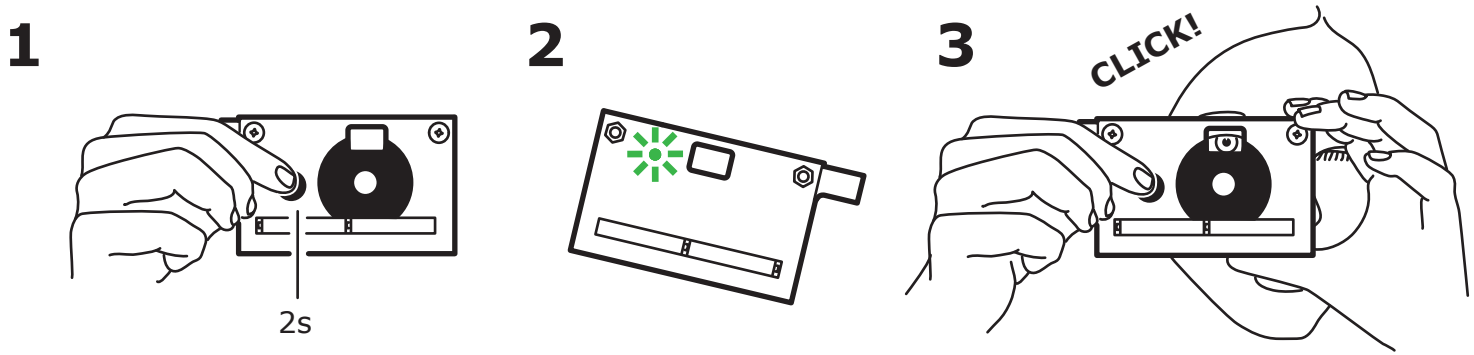

SÄTT IHOP KAMERAN
Läs monteringsanvisningarna. Installera de två AAA/LR03-batterierna innan du sätter ihop kameran.

SLÅ PÅ STRÖMMEN TILL KAMERAN
Håll ner ström/slutar-knappen med fingret i ca 2 sekunder. Knappen finns på kamerans framsida, under IKEA-logon.
Kontrollera att lysdioden intill sökaren på kamerans baksida lyser. När den lyser grönt är kameran på.

TA EN BILD
När lysdioden lyser med fast grönt sken klickar du hårt på ström/slutar-knappen tills lysdioden börjar blinka grönt.
Lysdioden kommer att blinka med grönt sken i ca 8 sekunder medan kameran behandlar bilddata. Kameran kan inte ta några bilder medan lysdioden blinkar. När lysdioden slutar blinka är kameran redo att ta nästa bild.

STÄNG AV KAMERAN
Håll ner ström/slutar-knappen med fingret i ca 5 sekunder tills den gröna lysdioden slocknar. Kameran stänger också av sig själv efter ca 60 sekunder om den inte används.

ANSLUT DIN KAMERA TILL EN DATOR
Du kan ansluta din kamera till en dator med den inbyggda USB-kontakten. IKEA-logon ska vara vänd uppåt när du ansluter kameran till USB-porten. När kameran är ansluten visas den:
-som en folder på skrivbordet om du har en Mac
-som en ny enhet i "Min Dator" om du har en PC
Du behöver inte slå på strömmen till kameran för att överföra bilder.

RADERA BILDER FRÅN KAMERAN
Om kamerans lysdiod blinkar med rött sken är det interna minnet fullt. Du måste radera gamla bilder i kameran och skapa utrymme för nya innan du kan ta fler bilder.
Sätt på strömmen till kameran innan du raderar bilder. Tryck ner raderingsknappen på kamerans framsida med ett gem och håll ner den i ca 5 sekunder. OBS! Detta raderar alla bilder som finns i kameran. Kopiera alla bilderna till en dator innan du trycker på raderingsknappen.

SVAGT BATTERI
Lysdioden på kameran lyser röd när kamerans batteri är svagt. Du bör byta batterierna så snart du kan.

BATTERIBYTE
Avlägsna muttrarna och skruvarna av plast högst upp på kameran och lägg dem på ett säkert ställe. Ta ur de gamla batterierna och sätt i nya. Kontrollera att symbolerna + och – på de nya batterierna och kretskortet matchar varandra. Sätt sedan ihop kameran.

TIPS
- Undvik suddiga bilder genom att hålla kameran stilla i ca 3 sekunder innan du klickar på ström/slutar-knappen så att sensorn kan stabilisera exponeringstiden för motivet.
- Om du vilar kameran mot något blir det lättare att hålla den stadigt.
- Bildkvaliteten blir bättre om du undviker att ta bilder i svagt ljus.

Apparaten uppfyller del 15 av FCC-reglerna. Följande två villkor gäller för användningen: (1) Apparaten får inte orsaka skadliga störningar, och (2) apparaten måste tåla mottagna störningar, inklusive störningar som kan orsaka felaktig funktion.
Ändring eller modifiering av apparaten utan förhandstillstånd från den part som ansvarar för godkännandet kan upphäva användarens rätt att bruka utrustningen.
OBS: Apparaten är testad och uppfyller gränsvärdena för digital utrustning av klass B enligt del 15 i FCC-reglerna. Avsikten med gränsvärdena är att garantera rimligt skydd mot skadliga störningar för installationer i bostadsområden. Apparaten genererar, använder och kan avge radiofrekvent energi och kan störa radiokommunikation om den inte installeras och används enligt anvisningarna. Det finns dock ingen garanti för frånvaro av störningar i en viss installation. Genom att slå av och på utrustningen kan man fastställa om den på ett skadligt sätt stör mottagning av radio- eller tv-signaler. I så fall bör användaren försöka åtgärda störningarna på något av följande sätt:
— Flytta mottagningsantennen eller rikta den åt annat håll.
— Öka avståndet mellan utrustningen och mottagaren.
— Ansluta utrustningen till ett nätuttag som är skilt från den krets som mottagaren är ansluten till.
— Kontakta återförsäljaren eller en erfaren radio/tv-tekniker för hjälp.

© Inter IKEA Systems B.V. 2012
AA-670669-3

ČESKY

KNÄPPA

Design and Quality
IKEA of Sweden

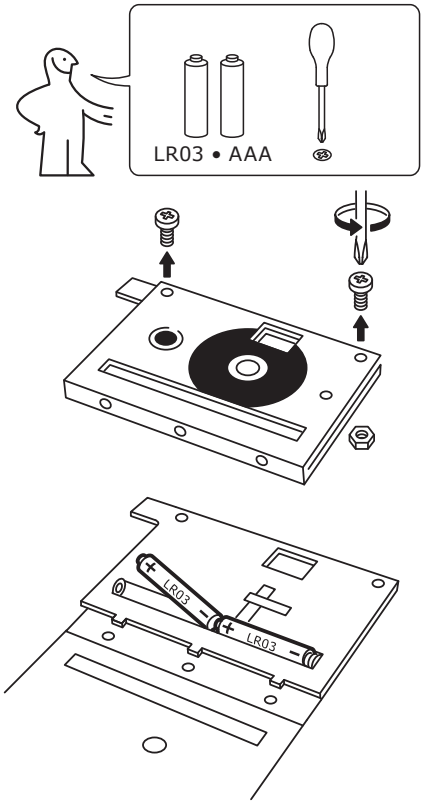

1

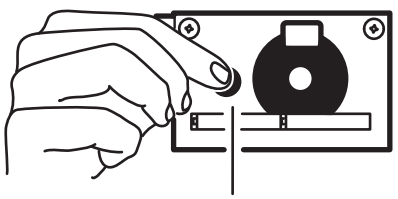

2

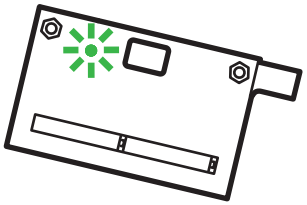

3

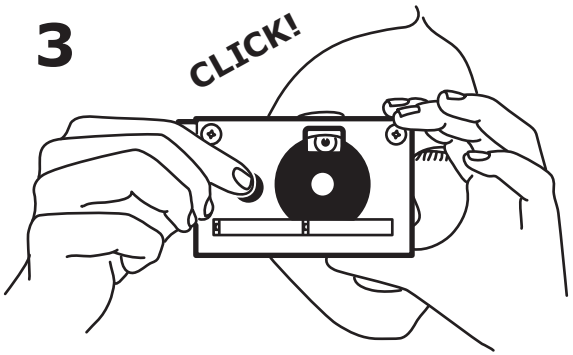

SESTAVENÍ FOTOAPARÁTU
Prohlédněte si návod k sestavení. Před sestavením fotoaparátu je třeba podle obrázku vložit dvě baterie AAA/LR03.

ZAPNUTÍ FOTOAPARÁTU
Stiskněte prstem tlačítko vypínače/spouště a držte asi 2 vteřiny. Tlačítko najdete na přední straně aparátu pod logem IKEA.
Zkontrolujte indikátor LED na zadní straně aparátu vedle hledáčku. Zelené světlo ukazuje, že aparát je zapnutý.

FOTOGRAFOVÁNÍ
Svítí-li indikátor LED zeleně, stiskněte tlačítko vypínače/spouště, až signálka začne zeleně blikat.
LED bude blikat zeleným světlem asi 8 vteřin, zatímco se budou zpracovávat údaje snímku. Během blikání indikátoru aparát nefotografuje, po ukončení blikání lze znovu fotografovat.

VYPNUTÍ FOTOAPARÁTU
Stiskněte prstem tlačítko vypínače/spouště a držte asi 5 vteřin, až zelené světélko indikátoru LED zhasne. Aparát se též asi po 60 vteřinách nečinnosti vypne sám.

PŘIPOJENÍ FOTOAPARÁTU K POČÍTAČI
Připojte fotoaparát k počítači prostřednictvím zabudovaného konektoru USB. Při zasouvání konektoru by měla být strana aparátu s logem IKEA nahoře. Při napojení se objeví:
-na ploše Macu jako složka;
-jako nová jednotka v "Počítači" ve Windows a PC.
Pro přesun snímků nemusí být aparát zapnut.

ODSTRANĚNÍ SNÍMKŮ VE FOTOAPARÁTU
Jestliže LED červeně bliká, je vnitřní paměť aparátu plná. Pro další snímky je třeba vytvořit v paměti prostor; učiníte tak odstraněním starých snímků.
Fotoaparát musí být zapnut. S pomocí kancelářské sponky stiskněte asi na 5 vteřin vymazávací tlačítko na přední straně aparátu. Pozor! Tak odstraníte všechny snímky v aparátu. Proto si všechny snímky před stisknutím vymazávacího tlačítka zálohujte na počítači.

SLABÉ BATERIE
Při slabých bateriích svítí indikátor LED červeně. Vyměňte je co nejdříve.

VÝMĚNA BATERIÍ
Odšroubujte plastové vruty a matičky na vrchní straně aparátu a položte je na bezpečné místo. Odstraňte staré baterie a vložte nové, při tom se ujistěte, že kontakty se symboly + a – na aparátu jsou spojeny s kontakty se stejnými symboly na bateriích. Pak znovu fotoaparát smontujte.

TIPY
- Pro stabilizaci expozičního senzoru držte fotoaparát před zmáčknutím vypínače/spoušti v klidu asi 3 vteřiny, aby snímky nebyly rozmazané.
- Fotoaparát zajistíte v nehybném stavu nejlépe tím, že ho postavíte na pevnou podložku.
- Dobrou kvalitu snímků dosáhnete, budete-li se vyhýbat nedostatečným světelným podmínkám.

Aparát vyhovuje podmínkám pravidel FCC, část 15. Provoz musí odpovídat těmto podmínkám: (1) Tento aparát nebude způsobovat škodlivé interference a (2) tento aparát musí přijmout všechny obdržené interference včetně interferencí, jež mohou způsobovat nechtěné operace.
Změny nebo modifikace výslovně neschválené stranou odpovědnou za shodu mohou anulovat uživatelovo právo na provoz zařízení.
POZNÁMKA: Toto zařízení bylo testováno a shledáno ve shodě s rámcem pro digitální aparáty třídy B podléhající pravidlům FCC, část 15. Tento rámec je zkonstruován tak, aby tvořil dostatečnou ochranu před škodlivými interferencemi v domácích instalacích. Toto zařízení vydává, užívá a může vyzařovat energii radiové frekvence a pokud není instalováno a používáno podle návodu, může způsobit škodlivé interference v rádiových komunikacích. Neexistuje však záruka, že se interference nevyskytnou v některých konkrétních instalacích. Pokud toto zařízení bude působit škodlivou interferenci v příjmu radiových a televizních signálů, vznikajících třeba při zapínání a vypínání zařízení, může uživatel opravit interferenci jedním zásahem nebo vícero opatřeními zde uvedenými:
—Změnou orientace nebo přemístěním antény na příjmu.
—Zvětšením vzdálenosti mezi zařízením a přijímačem.
—Napojením zařízení na kontakt v jiném obvodu, než je napojen přijímač.
—Poraďte se s prodejnou nebo se zkušeným technikem v oboru rozhlasu a televize.

© Inter IKEA Systems B.V. 2012 AA-670669-3

ESPAÑOL

KNÄPPA

Design and Quality
IKEA of Sweden

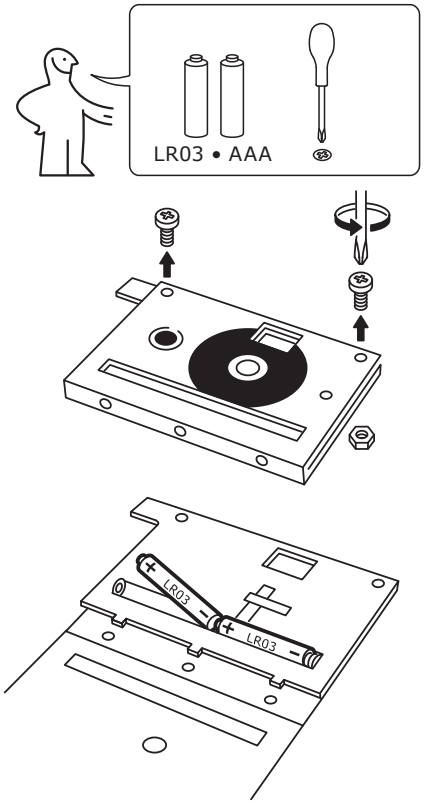

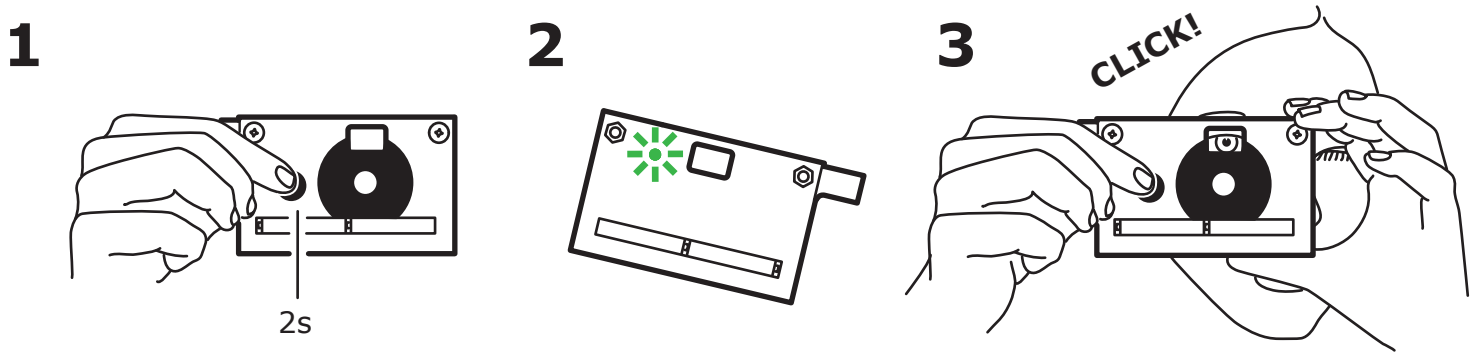

ENSAMBLAR LA CÁMARA
Consulte las instrucciones de montaje. Antes de ensamblar la cámara deberá insertar las 2 pilas AAA/LR03 del modo que se indica.

ENCENDER LA CÁMARA
Mantenga apretado unos 2 segundos el botón de encendido/obturador, situado en la parte delantera de la cámara, debajo del logo de IKEA.
Compruebe el diodo del dorso de la cámara, junto al visor. Una luz verde indica que la cámara está encendida.

TOMAR UNA FOTO
Con el diodo verde activado, apriete firmemente el botón de encendido/obturador hasta que la luz verde del diodo empiece a parpadear.
El diodo parpadeará unos 8 segundos durante el procesamiento de los datos de imagen. La cámara no podrá tomar otra foto mientras parpadee el diodo. Una vez que haya dejado de hacerlo, la cámara estará lista para captar una nueva imagen.

APAGAR LA CÁMARA
Mantenga apretado unos 5 segundos el botón de encendido/obturador hasta que se apague el diodo verde. Si no se utiliza durante aproximadamente 60 segundos, se desconectará también la cámara.

CONECTAR SU CÁMARA A UN ORDENADOR
Acople su cámara al ordenador con ayuda del conector USB incorporado. A la hora de enchufar la cámara a un puerto USB, deberá colocar hacia arriba el logo de IKEA. Después de conectarla, la cámara aparecerá:
-como carpeta en el escritorio de un Mac.
-como nuevo dispositivo en "Mi PC" en un ordenador con Windows.
No es necesario encender la cámara para transferir las imágenes.

BORRAR FOTOS DE LA CÁMARA
Si el diodo de la cámara parpadea con luz roja, significa que la memoria interna de la cámara está llena. Antes de poder seguir utilizándola deberá dejar espacio para las nuevas imágenes borrando fotos antiguas.
Antes de eliminar las fotos debe asegurarse de que la cámara esté encendida. A continuación, use un clip para presionar durante unos 5 segundos el botón de borrado, que se halla en la frontal de la cámara. ¡Atención! Esta acción eliminará todas las imágenes de la cámara. Haga una copia de seguridad de las fotos en un ordenador antes de pulsar el botón de borrado.

NIVEL BAJO DE BATERÍA
El diodo de la cámara se iluminará con luz roja si el nivel de batería está bajo. Deberá cambiar las pilas lo antes posible.

CAMBIO DE LAS PILAS
Retire los tornillos y tuercas de plástico de la parte superior de la cámara y guárdelos en un lugar seguro. Saque las pilas gastadas y sustitúyalas, asegurándose de que coincidan los símbolos + y – de las pilas y de la placa de circuito. A continuación, vuelva a montar la cámara.

CONSEJOS
- Mantenga bien sujeta la cámara unos 3 segundos antes de apretar el botón de encendido/obturador para estabilizar el tiempo de exposición del sensor hacia el motivo y garantizar así que sus fotos no salgan borrosas.
- Para ayudar a mantener fija la cámara, apóyela sobre algo a fin de aumentar su estabilidad.
- Si desea mejorar la calidad de las imágenes, evite bajos niveles de luz.

Este dispositivo cumple con la sección 15 de las Normas de la FCC. Su operación está sujeta a las dos condiciones siguientes: (1) Este dispositivo no debe causar interferencias perjudiciales; (2) Este dispositivo debe aceptar cualquier tipo de interferencia, incluidas aquellas que puedan originar una operación no deseada.
Los cambios o modificaciones no aprobados expresamente por la parte responsable del cumplimiento pueden inhabilitar al usuario para la operación del equipo.
NOTA: Este equipo ha sido comprobado y cumple con los límites fijados para los dispositivos digitales de Clase B, de conformidad con la sección 15 de las Normas de la FCC. Dichos límites han sido concebidos para brindar una protección razonable contra las interferencias perjudiciales de las instalaciones residenciales. Este equipo genera, utiliza y puede irradiar energía de radiofrecuencia y, si no se instala y utiliza de acuerdo con las instrucciones, puede causar interferencias perjudiciales en las comunicaciones de radio. Sin embargo, no se garantiza que no se producirán interferencias en una instalación particular. Si el equipo causa interferencias perjudiciales en la recepción de radio o televisión, lo cual puede determinarse apagándolo y encendiéndolo, se insta al usuario a corregir las mencionadas interferencias con una o más de las medidas siguientes:
—Reoriente o reubique la antena receptora.
—Aumente la distancia entre el equipo y el receptor.
—Conecte el equipo a una toma de un circuito diferente al que está conectado el receptor.
—Solicite la asistencia del concesionario o de un técnico de radio/televisión con experiencia.

© Inter IKEA Systems B.V. 2012 AA-670669-3

ITALIANO

KNÄPPA

Design and Quality
IKEA of Sweden

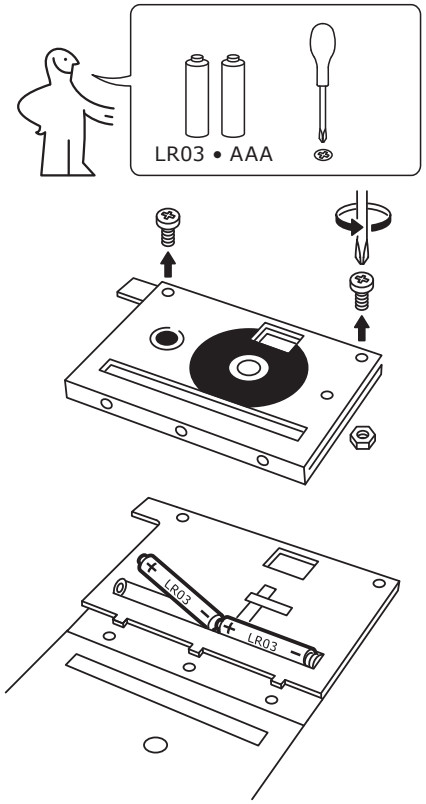

1

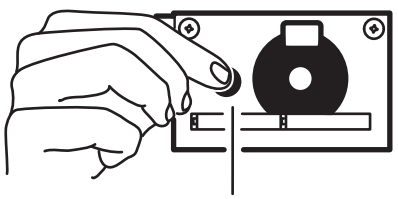

2

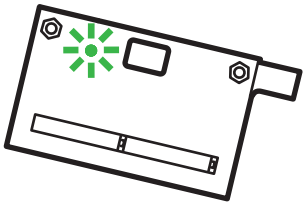

3

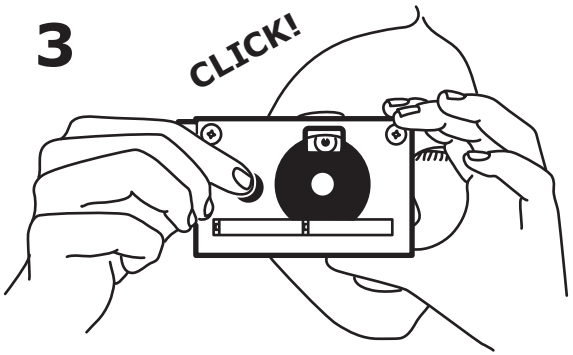

ASSEMBLAGGIO DELLA FOTOCAMERA
Vedere le istruzioni di montaggio. Le 2 batterie AAA/LR03 devono essere inserite come mostrato, prima di montare la fotocamera.

ACCENSIONE DELLA FOTOCAMERA
Tenere premuto il tasto power/shutter per almeno 2 secondi. Il tasto è sul davanti della fotocamera sotto il marchio IKEA.
Verificare l'accensione del LED sul retro vicino al mirino. Una luce verde indica che la fotocamera è accesa.

SCATTARE UNA FOTO
Quando il LED è verde tenere premuto il tasto power/shutter fino a che il LED non comincia a lampeggiare con una luce verde.
Il LED verde lampeggia per circa 8 secondi mentre venono elaborati i dati dell'immagine. La fotocamera non può scattare un'altra foto mentre il LED lampeggia. Quando il LED smette di lampeggiare la fotocamera è pronta per scattare un'altra foto.

SPEGNIMENTO DELLA FOTOCAMERA
Tenere premuto il tasto power/shutter per circa 5 secondi fino a che non si spegne il LED verde. La fotocamera si spegne da sola automaticamente se non viene utilizzata per 60 secondi.

COLLEGAMENTO DELLA FOTOCAMERA AL COMPUTER
Collegare la fotocamera al computer per mezzo dell'apposito connettore USB. Quando si collega la fotocamera su una porta USB il marchio IKEA deve essere rivolto verso l'alto. Una volta effettuato i collegamento la fotocamera apparirà:

- Come una cartella sul desktop del Mac.
- Come un nuovo hardware tra le "Risorse del computer" su un PC con Windows.

Non è necessario accendere la fotocamera per trasferire le foto.

ELIMINAZIONE DELLE FOTO DALLA FOTOCAMERA
Quando la memoria interna della fotocamera è piena, il LED lampeggia in rosso. Prima di poter scattare altre foto, occorre fare spazio eliminando le foto vecchie.
Per eliminare le foto assicurarsi che la fotocamera sia accesa. Utilizzare quindi una graffetta di metallo per premere per circa 5 secondi il tasto "delete" sul davanti della fotocamera. Attenzione! Questa operazione cancellerà tutte le foto presenti. Raccomandiamo di copiarle sul computer prima di premere il tasto "delete".

BATTERIE SCARICHE
Quando le batterie sono scariche il LED sulla fotocamera sarà rosso fisso. Sostituire le batterie appena possibile.

SOSTITUZIONE DELLE BATTERIE
Svitare le viti nella parte alta della fotocamera e posarle in un luogo sicuro. Togliere le vecchie batterie e sostituirle assicurandosi di posizionare i poli + e – correttamente rispettando i simboli presenti sulla scheda di circuito. Rimontare.

SUGGERIMENTI
- Tenere ferma la fotocamera per circa 3 secondi prima di scattare premendo il tasto power/shutter, per stabilizzare il tempo di esposizione del sensore sul soggetto ed evitare di ottenere immagini sfocate.
- Per tenere la fotocamera ferma, appoggiarla su qualcosa di stabile.
- Per una buona qualità della foto evitare di scattare quando c'è poca luce.

Questo apparecchio rispetta quanto disposto dal capitolo 15 del Regolamento FCC. Il suo funzionamento è soggetto alle seguenti due condizioni: (1) Questo apparecchio non può provocare dannose interferenze e (2) questo apparecchio deve subire qualsiasi interferenza in arrivo, comprese interferenze che possano provocarne il malfunzionamento.
Cambiamenti o modifiche non espressamente approvate dal responsabile alla conformità potrebbero invalidare l'autorizzazione dell'utente ad utilizzare l'apparecchio.
NOTA: Questo apparecchio è stato collaudato e riscontrato conforme ai limiti imposti per i dispositivi digitali di Classe B, come previsto dal capitolo 15 del regolamento FCC. Tali limiti sono destinati a fornire una ragionevole protezione contro dannose interferenze nelle installazioni residenziali. Questo apparecchio genera, utilizza e può irradiare energia da radio frequenza e, se non installato ed utilizzato come prescritto dalle istruzioni, potrebbe causare dannose interferenze alle comunicazioni radio.
Non c'è comunque nessuna garanzia che in una particolare installazione non si verifichi un'interferenza. Se l'apparecchio dovesse gravemente interferire con la ricezione radio o televisiva, riscontrabile spegnendo e riaccendendo l'apparecchio, l'utente è pregato di cercare di porre rimedio all'interferenza con uno o più dei seguenti provvedimenti:
– Riorientare o spostare l'antenna di ricezione.
– Aumentare la distanza tra l'apparecchio ed il ricevitore.
– Collegare l'apparecchio ad una presa di corrente collegata ad un circuito diverso da quello sul quale è connesso il ricevitore.
– Consultare il rivenditore o un esperto tecnico radio/TV.

© Inter IKEA Systems B.V. 2012 AA-670669-3

MAGYAR

KNÄPPA

Design and Quality
IKEA of Sweden

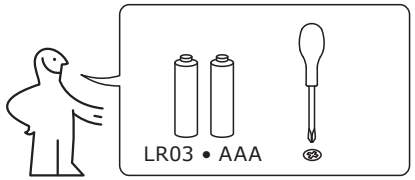

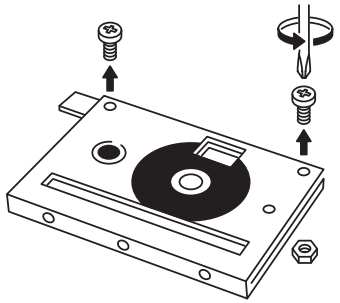

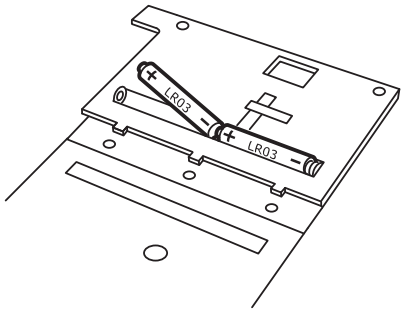

© Inter IKEA Systems B.V. 2012 AA-670669-3

1

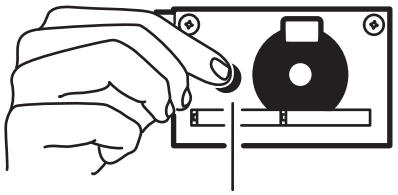

2

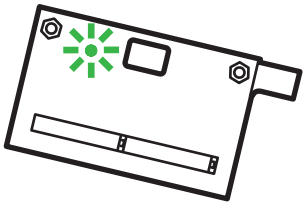

3

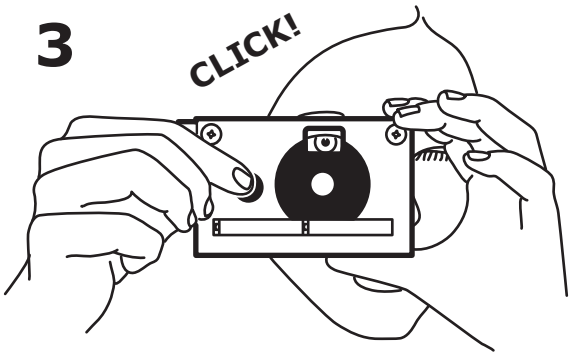

A FÉNYKÉPEZŐGÉP ÖSSZERAKÁSA
Kérjük, olvassa el az összeszerelési utasításokat. A fényképezőgép összeszerelése előtt helyezze be a 2 AAA/LR03 elemet.

A FÉNYKÉPEZŐGÉP BEKAPCSOLÁSA
Tartsa lenyomja ujjával a bekapcsoló/exponáló gombot körülbelül 2 másodpercig. Ez a fényképezőgép elején, az IKEA logó alatt található.
Ellenőrizze a fényképezőgép hátulján, a kereső mellett található LED-et. A zöld világítás azt jelzi, hogy a fényképezőgép bekapcsolt.

FÉNYKÉP KÉSZÍTÉSE
Amikor a LED zölden világít, nyomja meg határozottan a bekapcsoló/exponáló gombot, amíg a LED zölden villogni kezd.
A LED körülbelül 8 másodpercig zölden villog, amíg a képadatok feldolgozásra kerülnek. A LED villogása alatt nem készíthető új fénykép. Amint abbamarad a LED villogása, a gép készen áll a következő képre.

A FÉNYKÉPEZŐGÉP KIKAPCSOLÁSA
Tartsa lenyomja ujjával a bekapcsoló/exponáló gombot körülbelül 5 másodpercig, amíg a zöld LED kialszik. A fényképezőgép 60 másodperc tétlenség után is kikapcsolja magát.

A FÉNYKÉPEZŐGÉP CSATLAKOZTATÁSA SZÁMÍTÓGÉPHEZ
Csatlakoztassa fényképezőgépét a számítógéphez a beépített USB csatlakozó segítségével. Amikor a fényképezőgépet az USB portba dugja, az IKEA logó lefelé nézzen. A csatlakoztatást követően a fényképezőgép megjelenik:
-a Mac asztalon egy mappaként.
-Windows használata esetén új eszközként a "Sajátgépben".
A képek átviteléhez a fényképezőgépet nem szükséges bekapcsolni.

FÉNYKÉPEK TÖRLÉSE A FÉNYKÉPEZŐGÉPRŐL
Ha a LED pirosan villog, a kamera belső memóriája megtelt. Mielőtt új képeket készítene, töröljön néhányat a régebbiek közül. A fényképek törléséhez kapcsolja be a fényképezőgépet. Egy kiegyenesített gemkapoccsal tartsa lenyomva a fényképezőgép elején lévő törlés gombot körülbelül 5 másodpercig. Ne feledje! Ezzel minden kép törlődik a memóriából. A törlés gomb használata előtt mindig mentse képeit a számítógépre.

ALACSONY ELEMFESZÜLTSÉG
Alacsony elemfeszültség esetén a LED pirosan kezd világítani. Cserélje ki az elemeket minél hamarabb.

ELEMCSERE
Távolítsa el a műanyag csavarokat a fényképezőgép tetején és tegye azokat biztonságos helyre. Távolítsa el régi elemeket, majd helyezze be az új elemeket úgy, hogy az elemen lévő + és - jelölések megfeleljenek a rekeszen lévő jelöléseknek. Ezt követően szerelje vissza a csavarokat.

TANÁCSOK
- Az elmosódások elkerülése érdekében a bekapcsoló/exponáló gomb lenyomása előtt körülbelül 3 másodpercig tartsa mozdulatlanul a fényképezőgépet, hogy az érzékelő expozíciós idejét stabilan beállíthassa a témára.
- Ehhez helyezze a fényképezőgépet stabil állványra.
- A gyenge képminőség elkerülése érdekében kerülje az alacsonyan megvilágított körülményeket.

Az eszköz megfelel az FCC előírások 15-ös szakaszának. A működésre a következő két feltétel vonatkozik: (1) Az eszköz nem okozhat káros interferenciát, és (2) az eszköznek el kell fogadnia minden interferenciát, ideértve azokat az interferenciákat is, amelyek működési rendellenességet okozhatnak.
A megfelelőségért felelős fél által nem kifejezetten jóváhagyott változtatások és módosítások következtében a felhasználó elveszítheti a működtetés jogát a berendezés felett.
MEGJEGYZÉS: A berendezés a bevizsgálás során az FCC előírások szerinti Class B besorolású digitális eszköznek felelt meg. Ez azt jelenti, hogy a berendezés megfelelő védelemmel van ellátva a lakóövezetekben jelentkező káros interferenciákkal szemben.
A berendezés rádiófrekvenciás energiát termel, használ és sugároz, és amennyiben nem az utasításoknak megfelelően telepítik és használják, úgy káros interferenciát okozhat a rádiókommunikációban. Arra vonatkozóan azonban nincs garancia, hogy egy adott helyen nem jelentkezik interferencia. Ha a berendezés káros interferenciát okoz a rádió- és televízióvételben – amit a berendezés ki-, majd bekapcsolásával lehet ellenőrizni –, akkor azt javasoljuk a felhasználónak, hogy az alábbi módszerek segítségével próbálja meg elhárítani a problémát:
- Állítsa el, vagy vigye másik helyre a vevőantennát.
- Vigye egymástól messzebb a berendezést és a vevőegységet.
- A berendezést ne ugyanarra az elektromos körre csatlakoztassa, mint a vevőegységet (keressen másik konnektort).
- Forduljon a viszonteladóhoz, vagy rádió-/TV-szerelőhöz.

POLSKI

KNÄPPA

Design and Quality
IKEA of Sweden

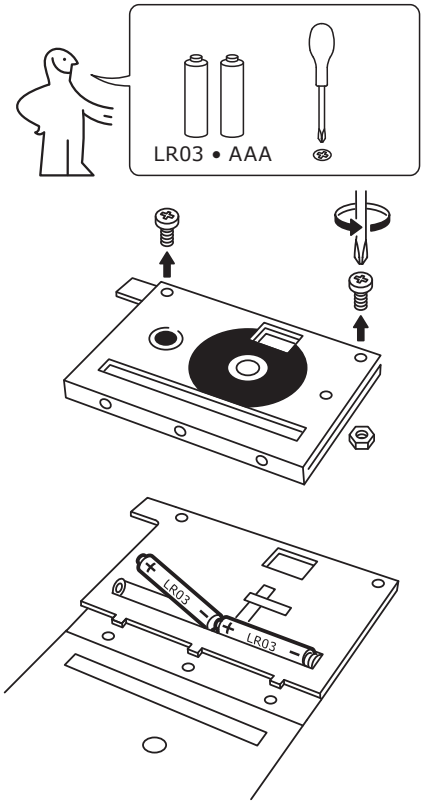

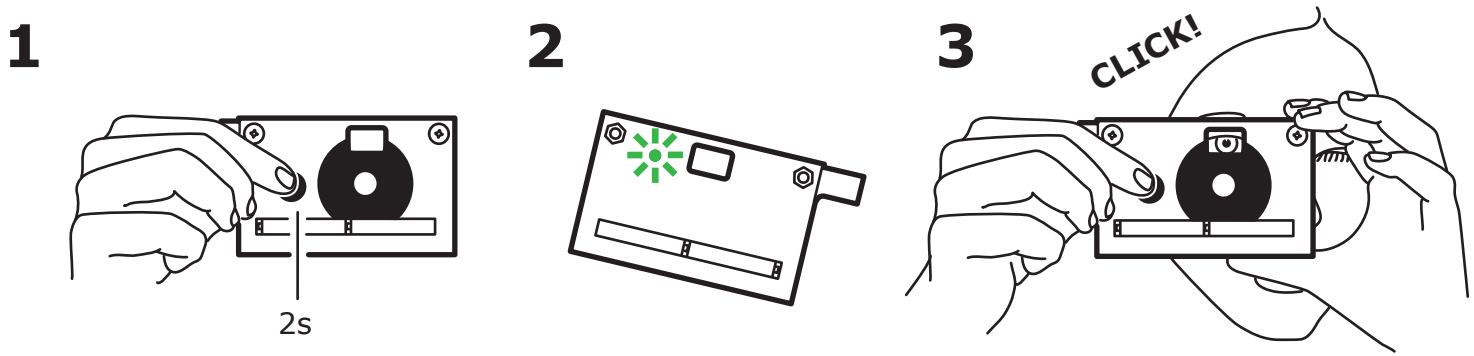

SKŁADANIE APARATU FOTOGRAFICZNEGO
Proszę zapoznać się z instrukcją montażu. Przed złożeniem aparatu należy włożyć 2 baterie AAA/ LR03 zgodnie z ilustracją.

WŁĄCZANIE APARATU FOTOGRAFICZNEGO
Wciśnij przycisk zasilania/ migawki i przytrzymaj go przez około 2 sekundy. Przycisk ten znajduje się z przodu aparatu, pod logo IKEA.
Sprawdź, czy dioda LED znajdująca się z tyłu aparatu obok wizjera jest zapalona. Zielone światło wskazuje, że aparat jest włączony.

ROBIENIE ZDJĘĆ
Gdy dioda LED świeci się na zielono, wciśnij zdecydowanie przycisk zasilania/migawki i przytrzymaj go, aż dioda LED zacznie migać na zielono.
Dioda LED będzie migać na zielono przez około 8 sekund. W tym czasie dane zdjęcia są przetwarzane. Podczas gdy dioda LED miga, aparat nie wykona kolejnego zdjęcia. Kiedy dioda LED przestanie migać, aparat jest gotowy do wykonania kolejnego zdjęcia.

WYŁĄCZANIE APARATU FOTOGRAFICZNEGO
Wciśnij przycisk zasilania/migawki i przytrzymaj go przez około 5 sekund, aż zgaśnie zielona dioda LED. Aparat również wyłączy się samoczynnie, jeśli nie będzie używany przez około 60 sekund.

PODŁĄCZANIE APARATU FOTOGRAFICZNEGO DO KOMPUTERA
Podłącz aparat do komputera za pomocą wbudowanego złącza USB w taki sposób, aby po podłączeniu aparatu do gniazda USB komputera logo IKEA znajdowało się u góry. Po podłączeniu aparat pojawi się:
-jako folder na pulpicie Mac.
-jako nowe urządzenie w folderze "Mój komputer" w komputerze z systemem Windows.
Podczas przesyłania zdjęć do komputera aparat nie musi być włączony.

USUWANIE ZDJĘĆ Z APARATU FOTOGRAFICZNEGO
Gdy dioda LED na aparacie miga na czerwono, oznacza to, że pamięć wewnętrzna aparatu jest pełna. Aby wykonać kolejne zdjęcia, należy zrobić na nie miejsce poprzez usunięcie starych zdjęć.
Na potrzeby usuwania zdjęć aparat musi być włączony. Aby usunąć zdjęcia, wciśnij za pomocą spinacza do papieru przycisk usuwania znajdujący się z przodu aparatu i przytrzymaj go przez około 5 sekund. Uwaga! Operacja ta spowoduje usunięcie wszystkich zdjęć z aparatu. Zanim wciśniesz przycisk usuwania, prześlij wszystkie zdjęcia do komputera.

NISKI POZIOM BATERII
Niski poziom baterii aparatu sygnalizowany jest ciągłym czerwonym światłem diody LED. W takim wypadku należy jak najszybciej wymienić baterie.

WYMIANA BATERII
Zdejmij plastikowe nakrętki i usuń śrubki znajdujące się w górnej części aparatu; odłóż je w bezpieczne miejsce. Wyjmij stare baterie i włóż nowe. Upewnij się, że symbole + i – na bateriach odpowiadają oznaczeniom na płytce drukowanej. Następnie złóż aparat.

RADY
•Aby uniknąć nieostrych zdjęć, bezpośrednio przed wciśnięciem przycisku zasilania/migawki postaraj się utrzymać aparat w bezruchu przez około 3 sekundy w celu stabilizacji czasu ekspozycji czujnika na zapisywany obraz.
•Aparat łatwiej będzie trzymać nieruchomo, jeśli go o coś oprzesz.
•Aby zapewnić najwyższą jakość zdjęć, unikaj robienia zdjęć w warunkach słabego oświetlenia.

To urządzenie jest zgodne z wymogami rozdziału 15 Zasad FCC. Działanie urządzenia podlega następującym dwóm warunkom: (1) urządzenie to nie może wywoływać szkodliwych zakłóceń, oraz (2) urządzenie to musi akceptować wszystkie odbierane zakłócenia, łącznie z zakłóceniami, które mogą powodować działanie niepożądane.
Zmiany lub modyfikacje wykonywane bez wyraźnej zgody strony odpowiedzialnej za zgodność mogą spowodować unieważnienie prawa do używania urządzenia.
UWAGA: Urządzenie to zostało poddane testom, które potwierdziły jego zgodność z ograniczeniami dla urządzeń cyfrowych klasy B, zgodnie z rozdziałem 15 Zasad FCC. Ograniczenia te zostały określone w celu zapewnienia stosownego zabezpieczenia przed szkodliwymi zakłóceniami w instalacjach domowych. Urządzenie to generuje, wykorzystuje i może emitować energię częstotliwości radiowych, i jeśli nie będzie zainstalowane i użytkowane zgodnie z instrukcjami, może powodować uciążliwe zakłócenia w komunikacji radiowej. Nie można jednakże zagwarantować, że zakłócenia nie wystąpią w danej instalacji. W przypadku gdy urządzenie to powoduje uciążliwe zakłócenia w odbiorze radia i telewizji, co można sprawdzić poprzez jego wyłączenie i ponowne włączenie, użytkownik może spróbować usunąć zakłócenia, korzystając z poniższych sposobów:
– Przestawienie lub zmiana położenia anteny odbiorczej.
– Zwiększenie odległości między urządzeniem a odbiornikiem.
– Podłączenie urządzenia do gniazda wtykowego zasilanego z innego obwodu niż odbiornik.
– Konsultacja ze sprzedawcą lub doświadczonym technikiem RTV w celu uzyskania pomocy.

© Inter IKEA Systems B.V. 2012
AA-670669-3

PORTUGUÊS

KNÄPPA

Design and Quality
IKEA of Sweden

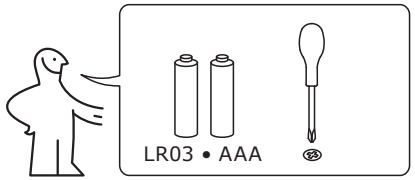

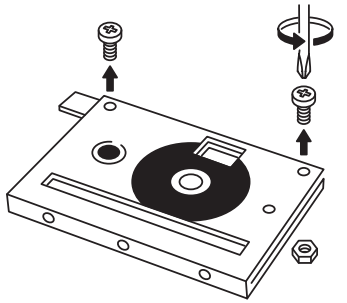

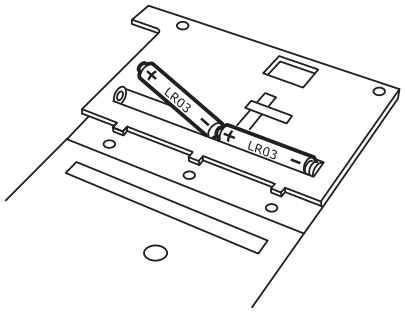

© Inter IKEA Systems B.V. 2012 AA-670669-3

1

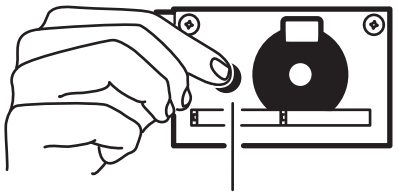

2

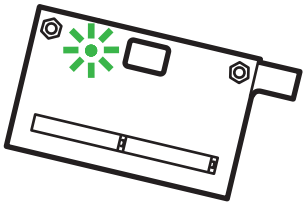

3

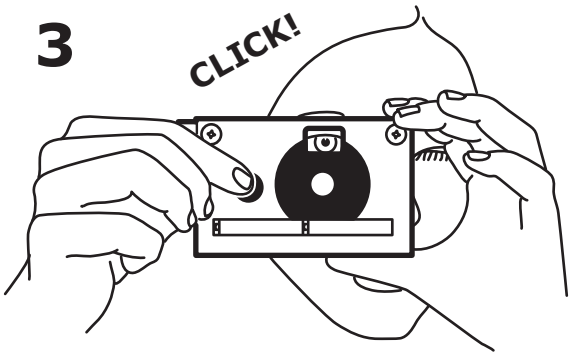

MONTAR A CÂMARA
Consulte as instruções de montagem. As 2 baterias AAA/LR03 devem ser inseridas conforme indica a figura, antes da montagem da câmara.

LIGAR A CÂMARA
Mantenha o botão de ligar/obturador premido com o dedo durante cerca de 2 segundos. O botão está na parte da frente da câmara sob o logotipo IKEA.
Verifique o LED da parte de trás da câmara ao lado do visor. A luz verde indica que a câmara está ligada.

TIRAR UMA FOTOGRAFIA
Quando o LED estiver verde carregue firmemente o botão de ligar/obturador (cerca de 2 segundos) até que o LED comece a piscar com luz verde.
O LED pisca com luz verde durante cerca de 8 segundos durante o tempo em que a fotografia está a ser processada. A câmara não tira outra fotografia enquanto o LED estiver a piscar. Quando o LED deixa de piscar está pronta para tirar outra fotografia.

DESLIGAR A CÂMARA
Mantenha o botão de ligar/obturador premido com o dedo durante cerca de 5 segundos até que o LED verde se apague. A câmara desligar-se-á por si própria após cerca de 60 segundos se não for usada.

LIGAR A CÂMARA A UM COMPUTADOR
Ligue a câmara ao seu computador usando o conector USB incorporado. O logotipo IKEA deve ficar para cima quando ligar a câmara a uma porta USB. Quando se liga a câmara, esta aparece:
- como pasta, no ambiente de trabalho de um Mac.
- como novo dispositivo do "Meu Computador", em PC com Windows.

Não é necessário ligar a câmara para transferir imagens.

APAGAR IMAGENS DA CÂMARA
Se o LED da câmara piscar com luz vermelha, é porque a memória interna da câmara está totalmente preenchida. Para poder tirar mais fotografias, terá que arranjar espaço para novas imagens apagando as antigas.
Para apagar imagens, certifique-se de que a câmara está ligada. Use um clipe de papel para pressionar o botão de apagar, na parte da frente da câmara, durante cerca de 5 segundos. Note bem: todas as imagens da câmara serão apagadas. Faça uma cópia de todas as imagens para um computador antes de premir o botão de apagar.

BATERIA FRACA
O LED da câmara acende-se com luz vermelha quando a carga da bateria da câmara se encontra fraca. As baterias devem ser substituídas logo que possível.

SUBSTITUIÇÃO DA BATERIA
Retire as porcas e os parafusos de plástico que se encontram na parte superior da câmara, e coloque em lugar seguro. Retire as baterias usadas e substitua-as, tendo o cuidado de verificar se os sinais de + e – das baterias novas coincidem com os sinais da placa de circuitos. Depois monte novamente.

SUGESTÕES
- Para garantir que as fotografias não ficam tremidas mantenha a câmara segura durante cerca de 3 segundos ao carregar no botão de ligar/obturador, para ter a certeza de que as fotografias não ficam com nitidez deficiente.
- Para ajudar a manter a câmara firme coloque-a sobre algo que lhe permita manter-se estável.
- Para melhorar a qualidade da imagem evite níveis de luminosidade baixos.

O presente dispositivo está em conformidade com a secção 15 das normas FCC. O seu funcionamento está sujeito a duas condições: (1) o dispositivo não pode causar interferência nociva e (2) o dispositivo deve aceitar qualquer interferência recebida, incluindo interferências que provoquem funcionamento indesejado.
Alterações ou modificações não expressamente aprovadas pela parte responsável pela conformidade do dispositivo podem anular o direito de o utilizador operar o equipamento.
NOTA: O equipamento foi testado e considerado em conformidade com os limites próprios de um dispositivo digital de Classe B segundo a secção 15 das normas FCC. Estes limites foram criados para oferecer protecção razoável contra interferências nocivas em instalações residenciais. O equipamento gera, usa e pode irradiar energia proveniente de frequências de rádio e, se não instalado e usado de acordo com as instruções, pode causar interferências que prejudiquem as comunicações de rádio. Porém, não há garantia de que não ocorram interferências em qualquer instalação em particular. Se o equipamento causar interferências que prejudiquem a recepção de rádio ou de televisão, as quais podem ser verificadas desligando e ligando o equipamento, o utilizador pode tentar corrigi-las tomando uma ou várias das seguintes medidas:
– Reorientar ou reposicionar a antena de recepção.
– Aumentar a distância entre o equipamento e o receptor.
– Ligar o equipamento a uma tomada de circuito diferente daquele a que o receptor está ligado.
– Consultar o revendedor ou um técnico de rádio / TV experiente, para obter ajuda.

ROMÂNA

KNÄPPA

Design and Quality
IKEA of Sweden

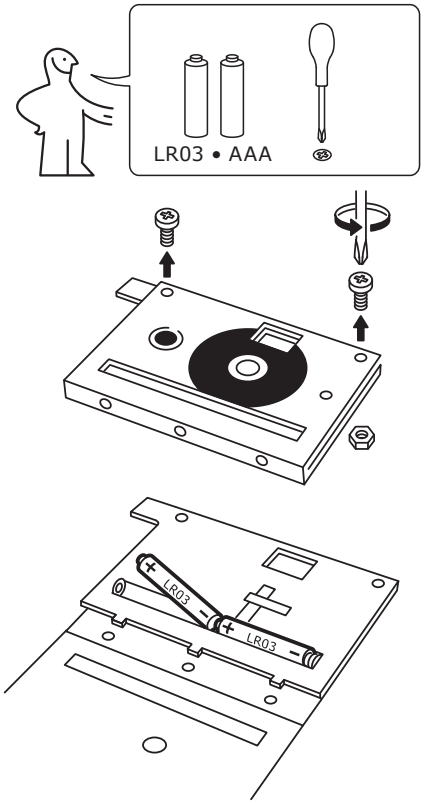

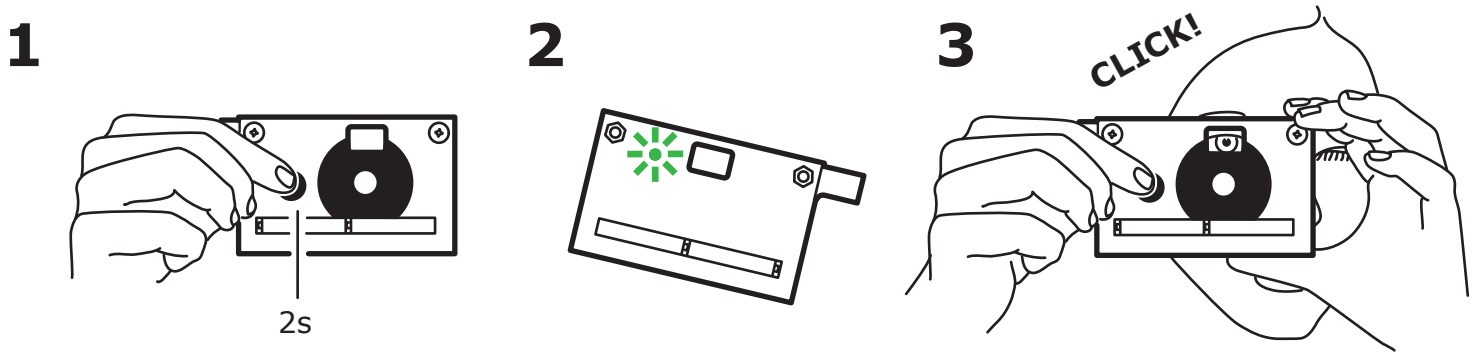

ASAMBLAREA APARATULUI DE FOTOGRAFIAT
Vă rugăm să consultați instrucțiunile de asamblare. Cele două baterii AAA/LR03 trebuie să fie introduse înainte de asamblarea camerei, așa cum se arată pe figură.

PUNEREA ÎN FUNCȚIUNE A APARATULUI
Țineți apăsat butonul de punere în funcțiune-declanșare timp de cca. 2 secunde. Acest buton se află pe frontul aparatului, sub inscripția IKEA.
Uitați-vă la LED-ul din spatele aparatului, lângă vizor. O lumină verde indică că aparatul este pornit.

A FACE O FOTOGRAFIE
La lumina verde a LED-ului, apăsați ferm butonul de pornire-declanșare până ce LED-ul începe să clipească cu lumină verde.
LED-ul clipește verde pentru cca. 8 secunde până ce imaginea se procesează. Timp ce LED-ul clipește, nu se pot face fotografii noi. Aparatul este gata pentru următoarea fotografie imediat după ce LED-ul încetează să clipească.

ÎNCHIDEREA APARATULUI
Țineți apăsat butonul de pornire-declanșare timp de cca. 5 secunde până ce LED-ul verde se stinge. Aparatul se închide și singur după cca. 60 de secunde de nefolosire.

CONECTAREA APARATULUI LA UN CALCULATOR
Conectați aparatul la un calculator prin conectorul său USB. Țineți aparatul cu inscripția IKEA în sus pentru a-l conecta. După conectarea aparatului apare acesta
-ca un dosar la Mac
-ca un component nou sub "My Computer", la un PC cu Windows.
Aparatul nu este nevoie să fie pornit în timpul transferării fotografiilor.

ȘTERGEREA FOTOGRAFIILOR DIN APARAT
Dacă LED-ul clipește cu lumină roșie, memoria internă a aparatului este plină. Înainte de a face fotografii noi, trebuie să faceți loc pentru ele prin ștergerea fotografiilor vechi.
Aparatul trebuie să fie pornit la ștergerea fotografiilor. Folosiți vârful unei agrafe pentru a apăsa butonul de ștergere de pe frontul aparatului pentru cca. 5 secunde. Atenție! Prin această operație se vor șterge toate fotografiile din aparat. Transferați de aceea toate fotografiile la un calculator înainte de a apăsa butonul de ștergere.

BATERII DESCĂRCATE
LED-ul aparatului arde cu culoare roșie când tensiunea bateriilor este prea joasă. Trebuie atunci să schimbați bateriile cât se poate de repede.

SCHIMBAREA BATERIILOR
Desfaceți piulițele și șuruburile de plastic de pe partea de sus a aparatului, și puneți-le la un loc sigur. Scoateți bateriile vechi, și înlocuiți-le cu cele noi, având grijă ca polaritatea lor să corespundă cu semnele + și -. Reasamblați.

SFATURI
- În vederea evitării unor fotografii neclare, ţineți aparatul nemișcat timp de cca. 3 secunde pentru stabilirea timpului de expunere, înainte să apăsați butonul de pornire-declanșare.
- Sprijiniți aparatul pe ceva pentru asigurarea poziției stabile.
- Pentru imagini de bună calitate, evitați să fotografiați în condiții de lumină redusă.

Acest aparat este în conformitate cu partea 15 al regulamentului FCC (Federal Communications Comission), împlinind două condiții: (1) acest aparat nu produce interferențe dăunătoare, și (2) acest aparat trebuie să suporte orice interferență recepționată, inclusiv interferențe care pot pricinui o funcționare defectuoasă.
Schimbări sau modificări care nu sunt aprobate în mod expres de către partea responsabilă pentru conformitate pot duce la anularea dreptului de folosire al aparatului de fotografiat.
NOTĂ: Acest aparat a fost testat, și s-a constatat că respectă limitele pentru dispozitive digitale de categoria B, în conformitate cu partea 15 din regulamentul FCC. Aceste limite sunt concepute să asigure o protecție suficientă împotriva interferențelor dăunătoare la instalații rezidențiale. Acest aparat generează, folosește și poate emite energie de radiofrecvență, și dacă nu este instalat și utilizat în conformitate cu instrucțiunile, poate pricinui interferențe dăunătoare radiocomunicațiilor. În orice caz nu există nici o garanție că nu apar interferențe într-o anumită instalație. Dacă aparatul, la pornirea și închiderea lui, cauzează interferențe dăunătoare recepției radio și televiziune, se recomandă să se ia una sau mai multe din următoarele măsuri, pentru evitarea acestor interferențe:
- Reorientarea sau mutarea antenei de recepție
- Mărirea distanței între cele două aparate
- Conectarea celor două aparate la circuite electrice separate
- Consultații cu distribuitorul sau cu un technician priceput de radio și televiziune pentru sfaturi și ajutor

© Inter IKEA Systems B.V. 2012 AA-670669-3

SLOVENSKY

KNÄPPA

Design and Quality
IKEA of Sweden

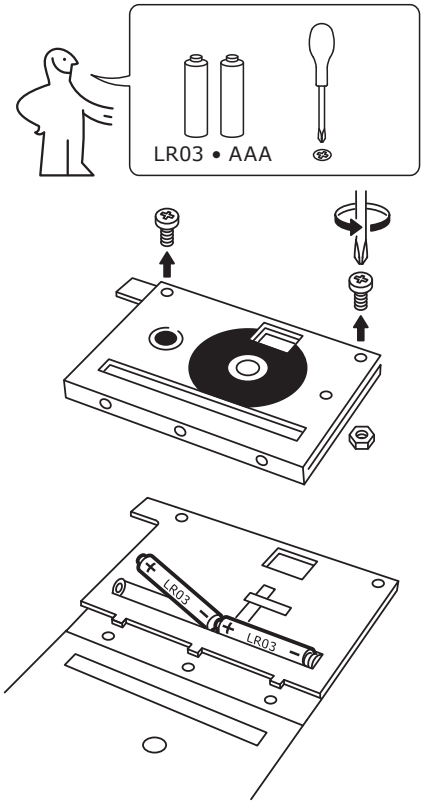

1

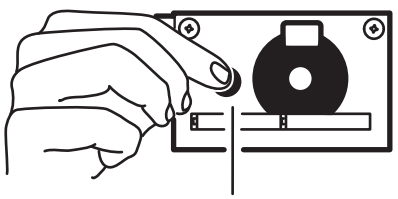

2

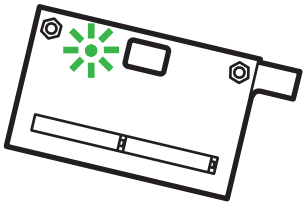

3

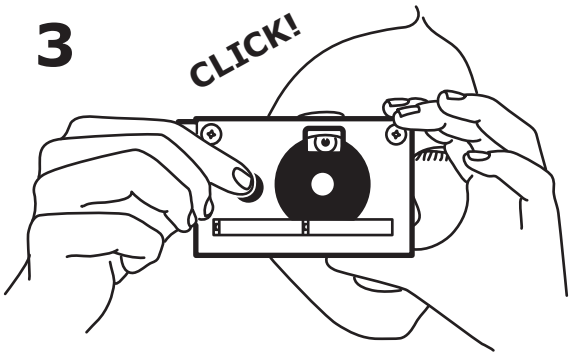

ZOSTAVENIE FOTOAPARÁTU
Postupujte, prosím, podľa montážneho návodu. Pred zostavením fotoaparátu je potrebné vložiť do neho 2 batérie AAA/LR03 podľa obrázka.

ZAPNUTIE FOTOAPARÁTU
Pridržte tlačidlo napájania/uzávierky stlačené cca 2 sekúnd. Tlačidlo sa nachádza na prednej strane prístroja pod logom IKEA.
Skontroluje svetlo LED na zadnej strane prístroja pri hľadáčiku. Svietiace zelené svetlo označuje, že fotoaparát je zapnutý.

FOTENIE
Keď zelené svetlo svieti, zatlačte pevne na tlačidlo napájania/uzávierky, až zelené LED svetlo začne blikať.
Zelené LED svetlo bliká cca 8 sekúnd, kým sa snímka spracúva. Kým LED svetlo bliká, prístroj ďalšiu snímku neodfotí. Keď LED svetlo prestane blikať, fotoaparát je pripravený na ďalšie fotenie.

VYPNUTIE FOTOAPARÁTU
Podržte tlačidlo napájania/uzávierky stlačené na cca 5 sekúnd, kým zelené LED svetlo nezhasne. Fotoaparát sa vypne aj sám po uplynutí cca 60 sekúnd bez použitia.

PRIPOJENIE FOTOAPARÁTU K POČÍTAČU
Fotoaparát môžete k počítaču pripojiť pomocou zabudovaného USB konektora. Pri zapájaní fotoaparátu do USB portu by malo byť logo IKEA otočené nahor. Po pripojení sa fotoaparát zobrazí:
-na ploche počítača typu Mac ako záložka,
-na PC so Windows ako nové zariadenie v zložke "Tento počítač".
Pri prenose snímok nie je potrené fotoaparát zapínať.

VYMAZANIE SNÍMOK Z FOTOAPARÁTU
Ak LED svetlo na fotoaparáte bliká na červeno, vnútorná pamäť fotoaparátu je plná. Pred ďalším fotením je potrebné vytvoriť priestor na nové snímky vymazaním starých.
Ak chcete snímky vymazať, skontrolujte, či je fotoaparát zapnutý. Potom pomocou sponky na papier stlačte tlačidlo na vymazávanie snímok na prednej strane prístroja na cca 5 sekúnd. Pozor! Týmto sa vymažú všetky snímky vo fotoaparáte. Pred stlačením tlačidla na vymazávanie si všetky snímky zálohujte na počítači, prosím.

VYBITÉ BATÉRIE
Ak LED svetlo svieti na červeno, batérie v prístroji sú takmer vybité. Batérie je potrebné čo najskôr vymeniť.

VÝMENA BATÉRIÍ
Odmontujte plastové matice a skrutky na vrchu fotoaparátu a odložte ich na bezpečné miesto. Vyberte staré batérie a vložte nové; dbajte na to, aby sa symboly + a - na nových batériách zhodovali so symbolmi na doske obvodov. Potom prístroj spätne zmontujte.

TIPY
- Pred stlačením tlačidla napájania/uzávierky podržte kameru bez pohnutia na cca 3 sekundy, čím sa stabilizuje snímač počas expozície, aby snímky neboli rozmazané.
- Na zaistenie stabilnej polohy môžete fotoaparát položiť na stabilnú podložku.
- Ak chcete zvýšiť kvalitu snímok, vyhýbajte sa foteniu pri slabom svetle.

Tento prístroj je v súlade s požiadavkami časti 15 pravidiel FCC. Jeho prevádzkovanie podlieha nasledujúcim dvom podmienkam: (1) prístroj nesmie spôsobovať škodlivé rušenie a (2) prístroj nesmie preberať žiadne prichádzajúce rušenie, vrátane rušenia, ktoré by mohlo spôsobiť nežiaducu činnosť.
Zmeny alebo úpravy, ktoré subjekt zodpovedajúci za súlad s požiadavkami výslovne neschválil, môžu mať za následok zánik oprávnenia používateľa na prevádzkovanie prístroja.
Poznámka: Toto zariadenie prešlo skúškami, pričom sa preukázalo, že vyhovuje obmedzeniam pre digitálne zariadenia triedy B v zmysle časti 15 pravidiel FCC. Účelom týchto obmedzení je poskytnúť primeranú ochranu pred nežiaducim rušením pri inštalácii v obytných priestoroch. Toto zariadenie vytvára, využíva a môže vyžarovať energiu rádiovej frekvencie a v prípade, že nie je nainštalované a používané v súlade s návodom, môže spôsobovať rušenie rádiových komunikácií. Nemožno však zaručiť, že pri určitej konkrétnej inštalácii žiadne rušenie nevznikne. Pokiaľ toto zariadenie spôsobuje škodlivé rušenie rozhlasových a televíznych prijímačov, čo možno zistiť zapnutím a vypnutím zariadenia, používateľ by sa mal snažiť rušenie odstrániť pomocou niektorého, prípadne viacerých, z nasledujúcich opatrení:
— Zmeniť orientáciu alebo umiestnenie príjmovej antény.
—Zväčšiť priestor medzi zariadením a prijímačom.
— Pripojiť zariadenie k zásuvke v inom okruhu, než ku ktorému je pripojený prijímač.
— Požiadať o pomoc predajcu alebo rozhlasového resp. televízneho technika.

© Inter IKEA Systems B.V. 2012 AA-670669-3

БЪЛГАРСКИ

KNÄPPA

Design and Quality
IKEA of Sweden

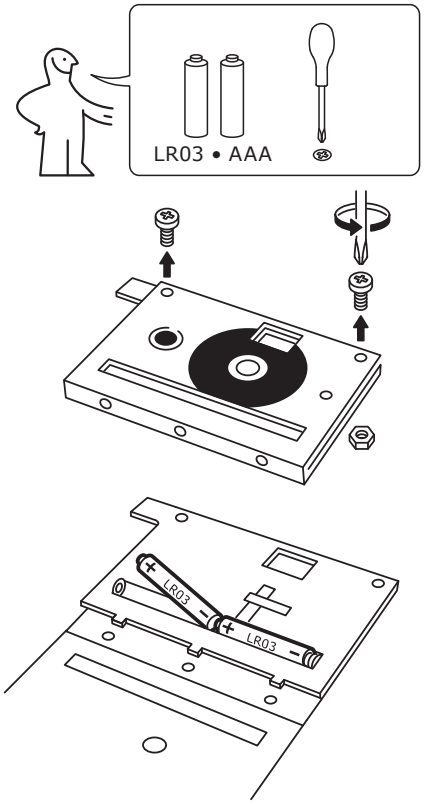

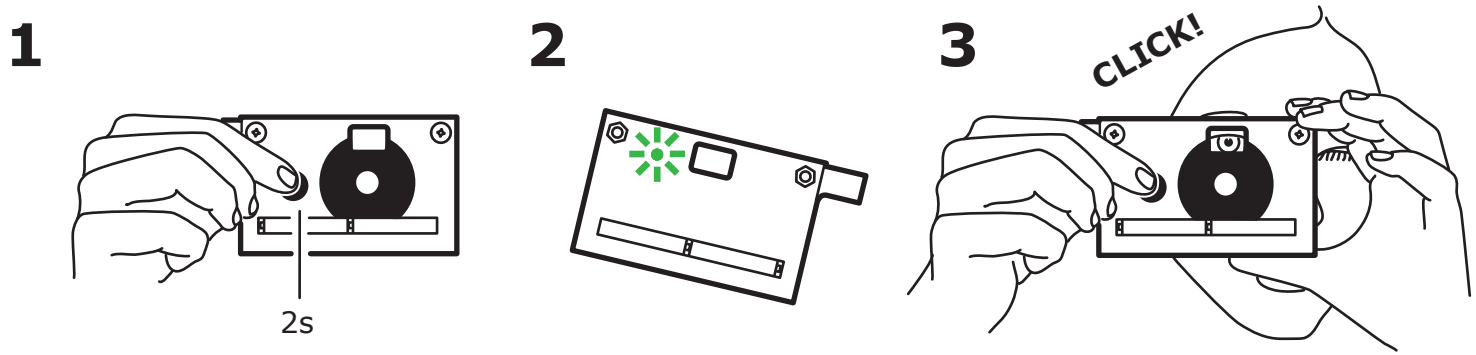

СГЛОБЯВАНЕ НА КАМЕРАТА
Моля, обърнете се към инструкцията за монтаж. Нужно е да се добавят 2 бр. батерии модел AAA/LR03, както е показано, преди сглобяване на фотоапарата.

ВКЛЮЧВАНЕ НА КАМЕРАТА
Задръжте копчето за включване/спусъка на фотоапарата с пръст за около 2 секунди. То се намира на предната част на камерата под логото на ИКЕА.
Проверете LED-индикатора, светодиода, на гърба на камерата, до визьора. Зелена светлина показва, че камерата е включена.

ПРАВЕНЕ НА СНИМКА
Когато LED-индикаторът свети зелено, натиснете здраво копчето за включване/спусъка на фотоапарата докато индикаторът започне да мига в зелено.
Индикаторът ще мига в зелено за около 8 секунди, докато данните на снимката бъдат обработени. Камерата няма да направи друга снимка, докато LED-индикатора мига. Камерата е готова да направи следващата снимка след като LED-индикаторът спре да мига.

ИЗКЛЮЧВАНЕ НА КАМЕРАТА
Задръжте копчето за включване/спусъка на фотоапарата с пръст за около 5 секунди, докато зеленият светодиод изгасне. Камерата ще се самоизключи след около 60 секунди, ако не се използва.

СВЪРЗВАНЕ НА КАМЕРАТА КЪМ КОМПЮТЪР
Свържете фотоапарата към вашия компютър с помощта на вградения USB-конектор. Логото на ИКЕА трябва да бъде изправено, когато включвате камерата в компютърния USB-порт. Веднъж свързана, камерата ще се появи:
- като папка в настолен компютър Mac.
- като нова устройствена част в "My Computer"/"Моят Компютър" на компютър с Windows.

Не е необходимо камерата да бъде включена, за да прехвърляте снимки.

ИЗТРИВАНЕ НА СНИМКИ ОТ КАМЕРАТА
Ако LED-индикаторът на фотоапарата мига в червено, това означава, че вътрешната памет на фотоапарата е пълна. Преди да можете да направите повече снимки, трябва да се отвори място за нови снимки чрез заличаване на старите.
За да изтриете снимки, трябва да се уверите първо, че камерата е включена. След това използвайте кламер, за да натиснете бутона за изтриване на предната част на камерата за около 5 секунди. Забележка! Това ще изтрие всички снимки на камерата. Затова следва да прехвърлите и запазите всички снимки на компютъра, преди да натиснете бутона за изтриване.

ИЗТОЩЕНА БАТЕРИЯ
Индикаторът на фотоапарата ще свети червено, когато енергията на батерията му е ниска. Трябва да смените батериите, веднага щом това е възможно.

СМЯНА НА БАТЕРИЯТА
Свалете пластмасовите гайки и болтове в горната част на фотоапарата и ги поставете на сигурно място. Отстранете старите батерии и след това ги заменете, като се уверите, че символите + и - съответстват на новите батерии и платката. След това сглобете отново камерата.

СЪВЕТИ
- Задръжте фотоапарата неподвижно за около 3 секунди, преди да натиснете/кликнете копчето за включване/ спусъка на камерата за стабилизиране на сензорното време за експозиция с цел да се уверите, че снимките ви няма да станат размазани.
- За да задържите устойчиво камерата, оставете я облегната на нещо, което да спомогне за стабилизирането й.
- За да се подобри качеството на снимките, избягвайте ниски нива на осветеност.

Този апарат съответства и отговаря на раздел 15 от правилата на FCC. Управлението му е подчинено на следните две условия: (1) Този апарат да не може да причинява вредни смущения, и (2) този апарат да приема всички получени смущения, включително и смущения, които могат да причинят нежелани оперативни действия.
Промени или модификации, които не са изрично одобрени от отговарящата за съответствието страна, биха могли да доведат до недействителност на правото на потребителя да използва тази апаратура.
ЗАБЕЛЕЖКА: Тази апаратура е изпробвана, при което е установено, че е съобразена с ограниченията за дигитално устройство от Клас Б, в съответствие с раздел 15 от правилата на FCC. Тези ограничения са предназначени да осигурят разумна защита срещу вредни смущения в жилищните инсталации. Тази апаратура генерира, използва и може да излъчва радиочестотна енергия и може да причини вредни смущения на радиокомуникациите, ако не е инсталирана и използвана в съответствие с инструкциите. Въпреки това, не съществува гаранция, че няма да възникнат смущения в дадена инсталация. Ако тази апаратура причини вредни смущения при приемането на радио- или телевизионни излъчвания, което може да бъде установено чрез включване и изключване на апаратурата, потребителят се насърчава да опита да коригира смущението като предприеме една или няколко от следните мерки:
–Преориентиране или преместване на антената на приемника.
–Увеличаване на разстоянието между апаратурата и приемника.
–Свързване на апаратурата към контакт от верига, различна от тази, на която е свързан приемникът.
–Помощна консултация с търговския доставчик или с опитен радио-/ телевизионен техник.

© Inter IKEA Systems B.V. 2012
AA-670669-3

HRVATSKI

KNÄPPA

Design and Quality
IKEA of Sweden

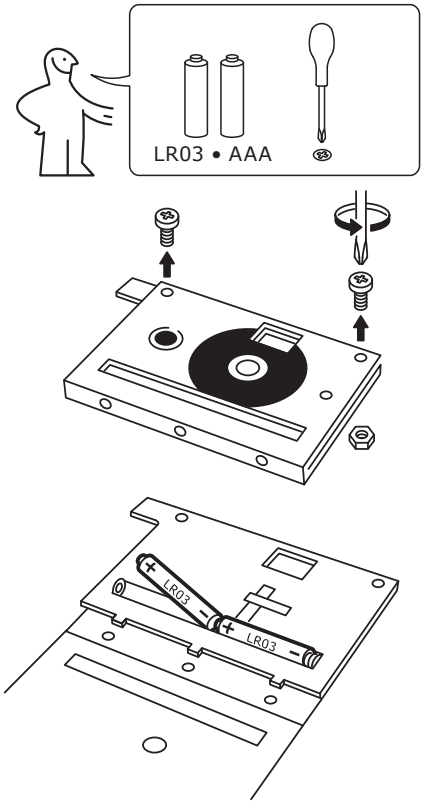

1

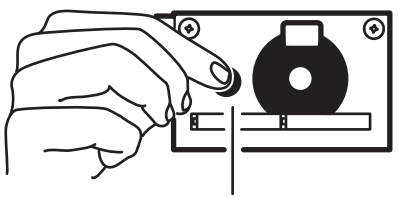

2

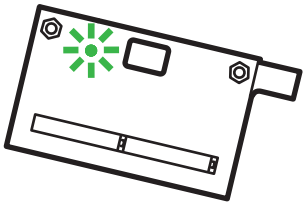

3

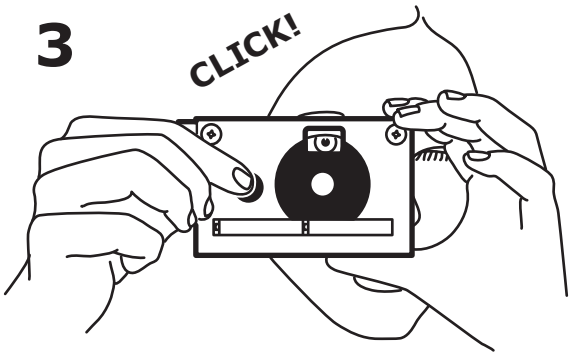

SASTAVLJANJE FOTOAPARATA
Pogledajte upute o sastavljanju. Prije sastavljanja fotoaparata, potrebno je umetnuti baterije 2 AAA/LR03 kako je prikazano.

UKLJUČIVANJE FOTOAPARATA
Prstom držite pritisnutim gumb za uključivanje/blendu oko 2 sekundi. Nalazi se na prednjoj strani fotoaparata ispod logotipa IKEA. Provjerite LED svjetlo na stražnjoj strani fotoaparata, pored vizira. Zeleno svjetlo označava da je fotoaparat uključen.

SNIMANJE FOTOGRAFIJA
Kad je LED svjetlo zeleno, kliknite čvrsto na gumb za uključivanje/blendu dok LED svjetlo ne započne treperiti zeleno.
LED svjetlo će oko 8 sekundi treperiti zeleno, dok traje obrada slikovnih podataka. Fotoaparat neće snimati sljedeću fotografiju dok treperi LED svjetlo. Kad LED svjetlo prestane treperiti, spreman je za snimanje sljedeće fotografije.

ISKLJUČIVANJE FOTOAPARATA
Prstom držite pritisnutim gumb za uključivanje/blendu oko 5 sekundi, dok ne isčezne zeleno LED svjetlo. Fotoaparat će se također samostalno isključiti nakon 60 sekundi ako se ne koristi.

PRIKLJUČIVANJE FOTOAPARATA NA RAČUNALO
Fotoaparat priključite na računalo pomoću ugrađenog USB konektora. Kad fotoaparat ukopčate u USB ulaz, pojavit će se logotip IKEA. Kad se priključi, fotoaparat će se pojaviti:
-na radnoj Macovoj površini kao mapa.
-kao novi uređaj u mapi ‘My Computer’ na računalu sa sustavom Windows.
Za prijenos fotografija fotoaparat nije potrebno uključivati.

BRISANJE FOTOGRAFIJA S FOTOAPARATA
Ako LED svjetlo na fotoaparatu treperi crveno, interna memorija fotoaparata je puna. Prije fotografiranja novih fotografija, potrebno je za njih napraviti mjesta brisanjem starih.
Da biste brisali fotografije, uvjerite se da je fotoaparat uključen. Tada pomoću papirnatog umetka oko 5 sekundi pritisnite gumb za brisanje na prednjoj strani fotoaparata.
Napomena! Time će se izbrisati sve fotografije na fotoaparatu. Prije pritiska na gumb za brisanje, napravite sigurnosnu kopiju svih fotografija na računalu.

NISKA NAPUNJENOST BATERIJE
LED svjetlo na fotoaparatu svijetlit će crveno kad je niska napunjenost baterije u fotoaparatu. Potrebno je čim prije zamijeniti baterije.

ZAMJENA BATERIJA
Uklonite plastične matice i vijke na vrhu fotoaparata te ih stavite na sigurno mjesto. Uklonite stare baterije, a zatim stavite nove te se uvjerite da se simboli + i – na baterijama podudaraju s onima na sklopovskoj pločici. Zatim ponovno sve sastavite.

SAVJETI
- Fotoaparat mirno držite oko 3 sekunde prije nego što pritisnete gumb za uključivanje/blendu, kako biste stabilizirali vrijeme ekspozicije senzora, da biste bili sigurni da fotografije nisu zamućene.
- Da bi fotoaparat ostao nepomičan, postavite ga na nešto da bi bio stabilniji.
- Da biste poboljšali kvalitetu fotografija, izbjegavajte slabo osvjetljenje.

Ovaj uređaj u skladu je s dijelom 15 FCC pravila. Rad se odvija uz sljedeća dva uvjeta: (1) Ovaj uređaj ne može prouzročiti štetnu interferenciju te (2) ovaj uređaj može prihvatiti svaku primljenu interferenciju, uključujući interferenciju koja može prouzročiti neželjeni rad.
Promjene i izmjene koje nisu izričito odobrene od strane tijela odgovornih za usklađenost, mogu korisniku poništiti ovlaštenje za rad s opremom.
NAPOMENA: Ova je oprema ispitana te je skladu je s ograničenjima za klasu B digitalnih uređaja, sukladno dijelu 15 FCC pravilnika. Ta su ograničenja određena kako bi pružila razumnu zaštitu od štetnih smetnji u stambenim instalacijama. Ova oprema stvara, koristi i može zračiti energiju radio frekvencije te, ako nije instalirana i ne koristi se u skladu s uputama, može
prouzročiti štetnu interferenciju u radio komunikacijama. Međutim, nema jamstva da se interferencija neće pojaviti u pojedinim instalacijama. Ako ova oprema uzrokuje štetnu interferenciju u radio ili televizijskom prijemu, što se može utvrditi uključivanjem i isključivanjem opreme, korisniku savjetujemo da interferenciju pokuša ispraviti primjenom jedne ili više od sljedećih mjera:
—preusmjerite ili premjestite prijemnu antenu.
—povećajte udaljenost između opreme i prijemnika.
—uključite opremu u utičnicu u nekom drugom strujnom krugu od onog na koji je spojen prijemnik.
—zatražite pomoć od dobavljača ili iskusnog radio/TV tehničara.

© Inter IKEA Systems B.V. 2012
AA-670669-3

ΕΛΛΗΝΙΚΑ

KNÄPPA

Design and Quality
IKEA of Sweden

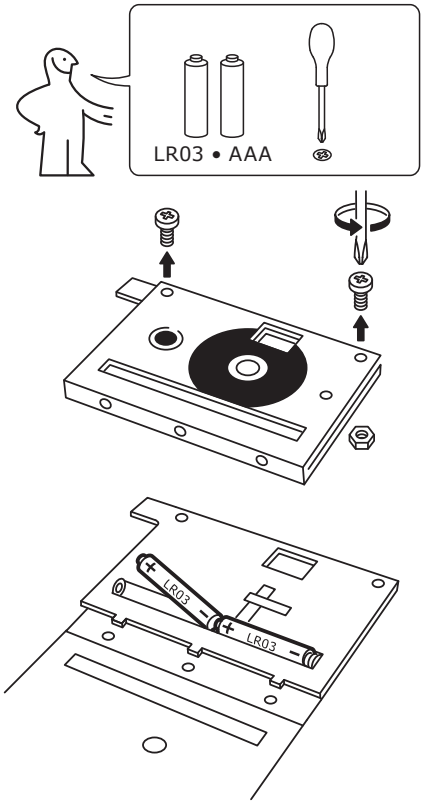

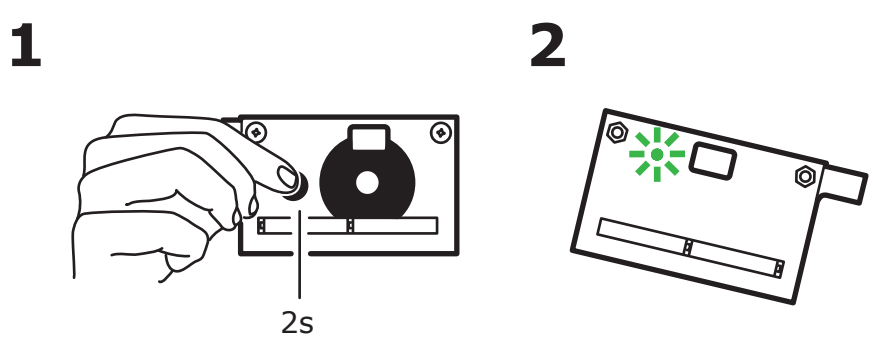

ΣΥΝΑΡΜΟΛΟΓΗΣΗ ΚΑΜΕΡΑΣ
Διαβάστε τις οδηγίες συναρμολόγησης. Οι 2 AAA/LR03 μπαταρίες θα πρέπει να τοποθετηθούν πριν τη συναρμολόγηση της κάμερας.

ΕΝΕΡΓΟΠΟΙΗΣΗ ΚΑΜΕΡΑΣ
Κρατήστε πατημένο το κουμπί power / διάφραγμα με το δάχτυλό σας για περίπου 2 δευτερόλεπτα. Αυτό είναι στο μπροστινό μέρος της κάμερας κάτω από το λογότυπο IKEA.
Ελέγξτε τη λυχνία LED πίσω από την κάμερα δίπλα από το σκόπευτρο. Μια αναμμένη πράσινη λυχνία δείχνει ότι η κάμερα είναι σε ενέργεια.

ΛΗΨΗ ΦΩΤΟΓΡΑΦΙΑΣ
Όταν το LED είναι πράσινο, πιέστε σταθερά το κουμπί power / διάφραγμα μέχρις ότου η λυχνία LED να αρχίσει να αναβοσβήνει με πράσινο χρώμα
Το LED θα αναβοσβήνει πράσινο για περίπου 8 δευτερόλεπτα, ενώ επεξεργάζεται τα δεδομένα εικόνας. Η κάμερα δεν θα πάρει άλλη εικόνα, όσο αναβοσβήνει το LED. Μόλις το LED σταματά να αναβοσβήνει, είναι έτοιμη να πάρει την επόμενη εικόνα.

ΣΒΗΣΙΜΟ ΚΑΜΕΡΑΣ
Κρατήστε πατημένο το κουμπί power / διάφραγμα με το δάχτυλό σας για 5 δευτερόλεπτα περίπου, μέχρι να σβήσει το πράσινο LED. Η κάμερα σβήνει μόνη της μετά από περίπου 60 δευτερόλεπτα, αν δεν χρησιμοποιείται.

ΣΥΝΔΕΣΗ ΤΗΣ ΚΑΜΕΡΑΣ ΣΕ ΥΠΟΛΟΓΙΣΤΗ
Συνδέστε την κάμερα στον υπολογιστή σας με την ενσωματωμένη υποδοχή USB. Το λογότυπο IKEA θα εμφανιστεί όταν συνδέετε την κάμερα σε πύλη USB. Μόλις συνδεθεί η κάμερα θα εμφανιστεί:
- σε desktop Mac ως ένας φάκελος.
- σε υπολογιστή με Windows ως νέα συσκευή στο "Ο υπολογιστής μου".

Η κάμερα δεν χρειάζεται να είναι ενεργοποιημένη για να μεταφέρετε φωτογραφίες.

ΔΙΑΓΡΑΦΗ ΕΙΚΟΝΩΝ ΑΠΟ ΤΗΝ ΚΑΜΕΡΑ
Αν το LED στην κάμερα αναβοσβήνει κόκκινο, είναι γεμάτη η εσωτερική μνήμη της. Πριν τραβήξετε άλλες φωτογραφίες, δημιουργήστε χώρο για νέες εικόνες με τη διαγραφή παλαιότερων.
Για να διαγράψετε εικόνες βεβαιωθείτε ότι η κάμερα είναι ενεργοποιημένη. Στη συνέχεια, χρησιμοποιήστε ένα συνδετήρα για να πατήσετε το κουμπί διαγραφής στο μπροστινό μέρος της κάμερας για 5 περίπου δευτερόλεπτα. Σημείωση! Αυτό θα διαγράψει όλες τις εικόνες στην κάμερα. Παρακαλούμε να κάνετε αντίγραφα όλων των φωτογραφιών σε έναν υπολογιστή, πριν πατήσετε το κουμπί διαγραφής.

ΑΔΥΝΑΤΗ ΜΠΑΤΑΡΙΑ
Το LED της κάμερας θα ανάψει κόκκινο όταν η ισχύς μπαταρίας της κάμερας είναι χαμηλή. Αλλάξτε τις μπαταρίες το συντομότερο δυνατό.

ΑΝΤΙΚΑΤΑΣΤΑΣΗ ΜΠΑΤΑΡΙΑΣ
Αφαιρέστε τα πλαστικά παξιμάδια και τις βίδες στο πάνω μέρος της κάμερας και βάλτε τα σε ασφαλές μέρος. Αφαιρέστε τις παλιές μπαταρίες και αντικαταστήστε τις προσέχοντας ότι τα σύμβολα + και - των νέων μπαταριών ταιριάζουν στο κύκλωμα. Στη συνέχεια, βάλτε ξανά εμπρός.

ΣΥΜΒΟΥΛΕΣ
- Κρατήστε την κάμερα ακίνητη, για 3 δευτερόλεπτα περίπου, πριν πιέσετε το κουμπί power / διάφραγμα για να σταθεροποιήσετε τον αισθητήρα χρόνου στο στόχο, ώστε να βεβαιωθείτε ότι οι εικόνες δεν είναι θολές.
- Για να κρατήσετε ακίνητη την κάμερα, στηρίξτε την πάνω σε κάτι που θα την κρατήσει σταθερή.
- Για καλύτερη ποιότητα εικόνας αποφεύγετε τα χαμηλά επίπεδα φωτός.

Αυτή η συσκευή συμμορφώνεται με το μέρος 15 των Κανονισμών FCC. Η λειτουργία υπόκειται στις ακόλουθες δύο προϋποθέσεις: (1) Η συσκευή δεν μπορεί να προκαλέσει επιβλαβείς παρεμβολές, και (2) αυτή η συσκευή πρέπει να αποδέχεται οποιαδήποτε παρεμβολή δεχθεί, συμπεριλαμβανομένων των παρεμβολών που μπορεί να προκαλέσει ανεπιθύμητη λειτουργία.
Αλλαγές ή τροποποιήσεις που δεν εγκρίνονται ρητά από τον αρμόδιο φορέα για συμμόρφωση μπορεί να ακυρώσουν την εξουσιοδότηση του χρήστη να χειρίζεται τον εξοπλισμό.
ΣΗΜΕΙΩΣΗ: Αυτός ο εξοπλισμός έχει ελεγχθεί και διαπιστωθεί ότι συμμορφώνεται με τους περιορισμούς για ψηφιακές συσκευές Κλάσης B, σύμφωνα με το μέρος 15 των Κανονισμών FCC. Οι προϋποθέσεις αυτές έχουν σχεδιαστεί για να παρέχεται εύλογη προστασία από επιβλαβείς παρεμβολές σε οικιακές εγκαταστάσεις. Ο εξοπλισμός αυτός παράγει, χρησιμοποιεί και μπορεί να εκπέμπει ενέργεια ραδιοσυχνοτήτων και, αν δεν εγκατασταθεί και δεν χρησιμοποιηθεί σύμφωνα με τις οδηγίες, μπορεί να προκαλέσει επιβλαβείς παρεμβολές στις ραδιοεπικοινωνίες. Ωστόσο, δεν υπάρχει καμία εγγύηση ότι δεν θα υπάρξουν παρεμβολές σε κάποια συγκεκριμένη εγκατάσταση. Αν αυτός ο εξοπλισμός προκαλέσει βλαβερές παρεμβολές στη ραδιοφωνική ή τηλεοπτική λήψη, η οποία μπορεί να εξακριβωθεί θέτοντας τον εξοπλισμό εκτός και εντός, ο χρήστης παροτρύνεται να δοκιμάσει διόρθωση της παρεμβολής με ένα ή περισσότερα από τα ακόλουθα μέτρα:
-Αλλαγή προσανατολισμού ή θέσης της κεραίας λήψης.
-Αύξηση της απόστασης μεταξύ εξοπλισμού και δέκτη.
-Σύνδεση του εξοπλισμού σε πρίζα ηλεκτρικού κυκλώματος διαφορετικού από αυτό στο οποίο είναι συνδεδεμένος ο δέκτης.
-Συμβουλευτείτε τον αντιπρόσωπο ή έναν έμπειρο τεχνικό ραδιοφώνου / τηλεόρασης για βοήθεια.

© Inter IKEA Systems B.V. 2012
AA-670669-3

РУССКИЙ

KNÄPPA

Design and Quality
IKEA of Sweden

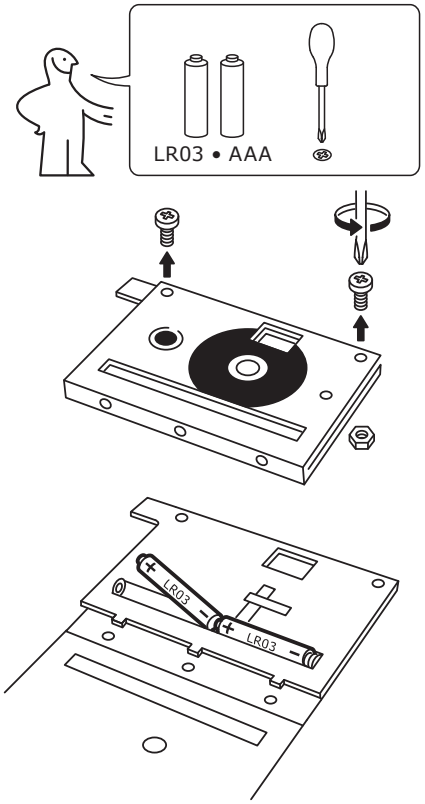

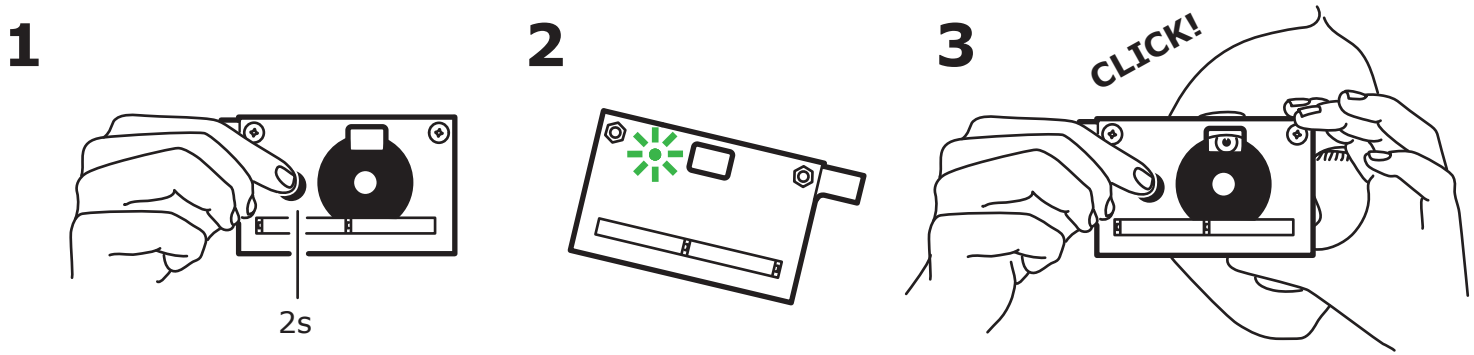

СБОРКА КАМЕРЫ
См. инструкции по сборке. Перед сборкой камеры необходимо вставить 2 батареи AAA/LR03.

ВКЛЮЧЕНИЕ КАМЕРЫ
Удерживайте кнопку питания/затвора в течение около 2 секунд. Эта кнопка находится на передней панели камеры под логотипом IKEA.
Проверьте индикатор, находящийся на задней панели камеры возле видоискателя. Зеленый цвет означает, что камера включена.

СЪЕМКА ФОТОГРАФИЙ
Когда индикатор светится зеленым цветом, необходимо сильно нажать кнопку питания/затвора, пока индикатор не начнет мигать зеленым.
Индикатор будет мигать зеленым приблизительно в течение 8 секунд, пока будет происходить обработка данных изображения. Вы не сможете сделать следующий снимок, пока индикатор будет мигать. Как только он перестает мигать, можно делать следующий снимок.

ВЫКЛЮЧЕНИЕ КАМЕРЫ
Удерживайте кнопку питания/затвора в течение 5 секунд, пока светящийся зеленым индикатор не погаснет. Камера выключается автоматически через 60 секунд бездействия.

ПОДКЛЮЧЕНИЕ КАМЕРЫ К КОМПЬЮТЕРУ
Подключайте камеру к компьютеру, используя встроенный USB-разъем. Подключая камеру к USB-порту, расположите ее логотипом IKEA вверх. Подключенная камера отображается следующим образом.
-На компьютере Mac: в виде папки на рабочем столе.
-На ПК под управлением ОС Windows: в виде нового устройства в окне "Мой компьютер".
Для передачи изображений камеру включать не обязательно.

УДАЛЕНИЕ ИЗОБРАЖЕНИЙ ИЗ КАМЕРЫ
Если индикатор камеры мигает красным, это означает, что ее внутренняя память заполнена. Прежде чем снимать новые фотографии, необходимо освободить для них место, удалив старые
Чтобы удалить изображения, убедитесь, что камера включена. Затем воспользуйтесь скрепкой для бумаг, чтобы нажать и удерживать в течение 5 секунд кнопку удаления, расположенную на передней панели камеры. Примечание. Это действие приведет к удалению всех фотографий из камеры. Прежде чем нажимать кнопку удаления, сохраните все фотографии на компьютер.

НИЗКИЙ ЗАРЯД БАТАРЕИ
Когда батарея разряжается, индикатор камеры будет светиться красным. В этом случае нужно как можно скорее заменить батареи.

ЗАМЕНА БАТАРЕЙ
Извлеките пластиковые гайки и болты из верхней части камеры. Извлеките старые батареи, затем вставьте новые таким образом, чтобы символы "+" и "–" на батареях совпадали с соответствующими символами на плате. Затем вновь соберите камеру.

СОВЕТЫ
- Чтобы изображения не были расплывчатыми, ровно держите камеру в течение 3 секунд до нажатия кнопки питания/затвора для оптимальной работы датчика экспозиции.
- Чтобы камера не колебалась, поместите ее на какой-то устойчивой поверхности.
- Чтобы улучшить качество изображения, избегайте съемки в условиях плохого освещения.

Данное устройство соответствует части 15 Правил Федерального агентства по связи (FCC). Эксплуатация производится с учетом следующих двух условий. (1) Данное устройство не может производить опасные помехи и (2) данное устройство может принимать все помехи, в том числе и те, которые вызывают его нежелательную работу. Любые изменения или модификация устройства, не одобренные явным образом стороной, отвечающей за соответствие, могут повлечь за собой отмену права пользователя на эксплуатацию оборудования.
ПРИМЕЧАНИЕ. Данное оборудование прошло испытания, которые показали, что оно соответствует требованиям для цифровых устройств класса "B" согласно части 15 Правил FCC. Данные требования были разработаны, чтобы обеспечить оптимальную защиту от неблагоприятных явлений, вызванных помехами, при эксплуатации в домашних условиях. Данное оборудование генерирует, использует и излучает радиоволны, которые при неправильной установке и эксплуатации могут
вызывать неблагоприятные для радиосвязи помехи. Однако нет гарантии, что подобные помехи не возникнут в отдельных случаях установки. Если оборудование генерирует помехи, препятствующие нормальному приему радио- или телесигнала (это можно определить, выключив и включив его), рекомендуется предпринять указанные ниже действия.
— Изменить положение принимающей антенны.
— Увеличить расстояние между оборудованием и приемником.
— Подключить оборудование и приемник к разным розеткам.
— Обратиться к дилеру или к опытному специалисту по радио- или телевизионному оборудованию.

© Inter IKEA Systems B.V. 2012 AA-670669-3

SRPSKI

KNÄPPA

Design and Quality
IKEA of Sweden

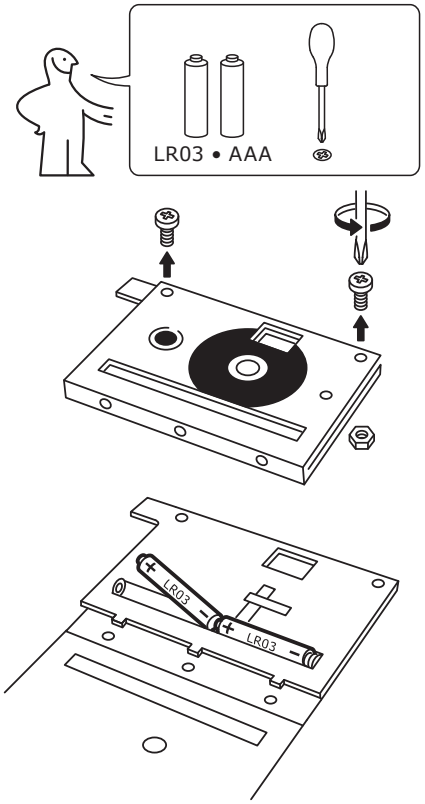

1

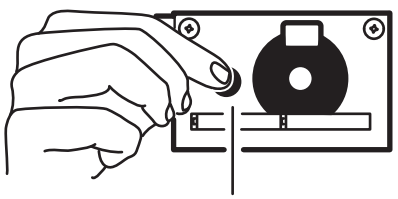

2

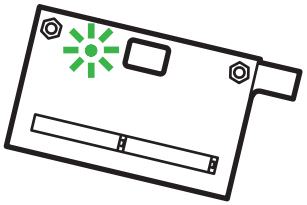

3

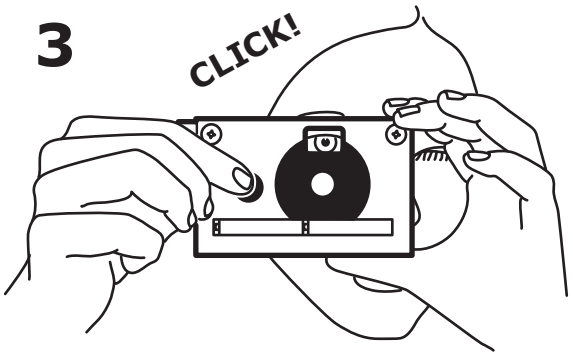

SKLAPANJE FOTOAPARATA
Molimo pogledajte uputstva za sklapanje. Pre sklapanja fotoaparata potrebno je ubaciti dve AAA/LR03 baterije, kao što je prikazano.

UKLJUČIVANJE FOTOAPARATA
Vašim prstom držite pritisnuto dugme za uključivanje/okidanje oko 2 sekundi. Ono se nalazi sa prednje strane fotoaparata ispod oznake IKEA.
Proverite LED lampicu sa zadnje strane fotoaparata pored tražila. Zeleno svetlo ukazuje da je fotoaparat uključen.

FOTOGRAFISANJE
Kada LED lampica svetli zeleno, držite čvrsto pritisnite dugme za uključivanje/okidanje sve dok LED lampica ne počne da treperi zeleno. LED lampica će treperiti zeleno oko 8 sekundi, dok bude trajala obrata fotografskih podataka. Fotoaparat ne može da napravi sledeću sliku dok LED lampica treperi. Kada LED lampica prestane da treperi, fotoaparat je spreman da napravi sledeću sliku.

ISKLJUČIVANJE FOTO APARATA
Vašim prstom držite pritisnuto dugme za uključivanje/okidanje oko 5 sekundi, sve dok se zelena LED lampica ne ugasi. Fotoaparat će se takođe isključiti ako ne bude korišćen 60 sekundi.

POVEZIVANJE VAŠEG FOTOAPARATA SA RAČUNAROM
Povežite fotoaparat sa vašim računarom pomoću ugrađenog USB priključka. Oznaka IKEA bi trebala da bude okrenuta na gore prilikom uključivanja fotoaparata u USB ulaz. Kada se poveže, fotoaparat će biti prikazan:
-na Mac desktopu kao fascikla.
-kao novi uređaj u fascikli "My Computer" na Windows računaru.
Fotoaparat ne mora da bude uključen da bi slike bile prenete.

BRISANJE SLIKA U FOTOAPARATU
Ako LED lampica na fotoaparatu treperi crveno, interna memorija fotoaparata je puna. Da biste mogli da snimite nove slike, potrebno je da napravite mesta za nove slike tako što ćete izbrisati stare.
Da biste izbrisali slike, uverite se da je fotoaparat isključen. Zatim pomoću vrha spajalice oko 5 sekundi držite pritisnuto dugme za brisanje sa prednje strane fotoaparata. Obratite pažnju! Ovo će obrisati sve slike u fotoaparatu. Molimo sačuvajte sve slike na računaru pre nego što pritisnete dugme za brisanje.

ISPRAŽNJENE BATERIJE
LED lampica na bateriji će svetleti crveno kada baterije u fotoaparatu budu skoro istrošene. Potrebno je da zamenite baterije što je pre moguće.

ZAMENA BATERIJA
Skinite plastične navrtnje i šrafove sa gornje strane fotoaparata i stavite ih na sigurno mesto. Izvadite stare baterije i zatim ih zamenite tako da se simboli + i – poklapaju na novim baterijama i ploči fotoaparata. Zatim sklopite fotoaparat.

SAVETI
- Držite kameru bez pomeranja ciljajući na objekat koji fotografišete oko 3 sekunde, pre nego što pritisnete dugme za uključivanje/okidanje, da bi se stabilizovao senzor vremena ekspozicije i da biste osigurali da slika ne bude zamagljena.
- Da bi fotoaparat bio stabilan, spustite ga na nepomičnu podlogu.
- Da biste poboljšali kvalitet slike, izbegavajte fotografisanje pri slabijoj osvetljenosti.

Ovaj uređaj je usklađen sa delom 15 Pravila FKK. Rad uređaja je uslovljen ispunjenjem naredna dva uslova: (1) Ovaj uređaj ne sme da prouzrokuje štetne smetnje, i (2) Ovaj uređaj mora da prihvata sve primljene smetnje, uključujući smetnje koje mogu da prouzrokuju neželjen način rada uređaja.
Promene ili prepravke koje nije izričito odobrilo treće lice odgovorno za usklađenost mogu da ponište korisnikovo ovlašćenje da koristi opremu.
NAPOMENA: Ova oprema je testirana i ustanovljeno je da je u skladu sa ograničenjima za klasu B digitalnih uređaja, prema delu 15 Pravila FKK. Ova ograničenja su uvedena da bi se obezbedila opravdana zaštita od štetnih smetnji u stambenim instalacijama. Ova oprema stvara, koristi i može da odašilje energiju radio frekvencija i ukoliko se ne istalira i koristi u skladu sa uputstvima, može da prouzrokuje štetne smetnje na radijskim komunikacijama. Međutim, ne postoji garancija da se smetnje neće javiti u pojedinačnim instalacijama. Ako ova oprema dovede do štetnog ometanja radio ili TV prijema, što se može utvrditi uključivanjem i isključivanjem opreme, korisniku se savetuje da pokuša da otkloni smetnje preduzimanjem jedne ili više sledećih mera:
– Preusmerite ili premestite antenu za prijem.
– Povećajte udaljenost između opreme i prijemnika.
– Povežite opremu na utičnicu koja je priključena na različito kolo (fazu) u odnosu na ono na koje je priključen prijemnik.
– Posavetujte se sa prodavcem ili iskusnim radio ili TV tehničarem da biste dobili pomoć.

© Inter IKEA Systems B.V. 2012 AA-670669-3

SLOVENŠČINA

KNÄPPA

Design and Quality
IKEA of Sweden

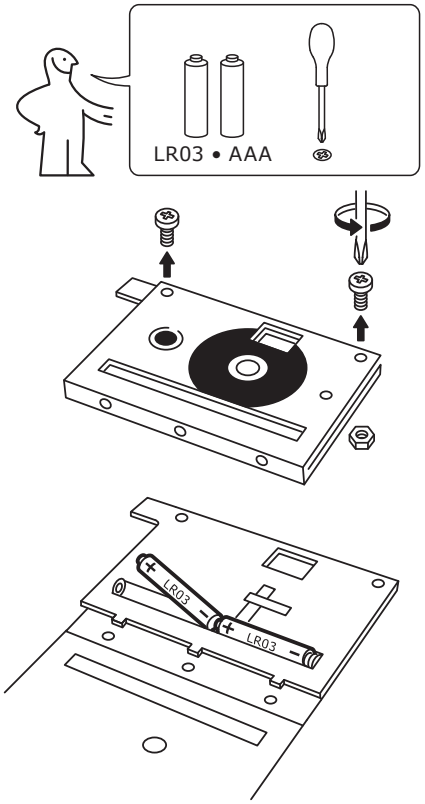

1

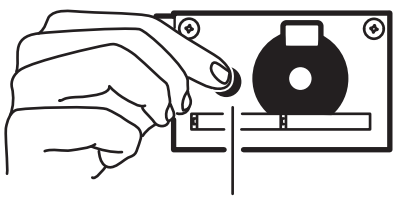

2

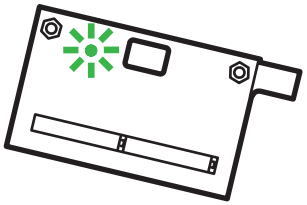

3

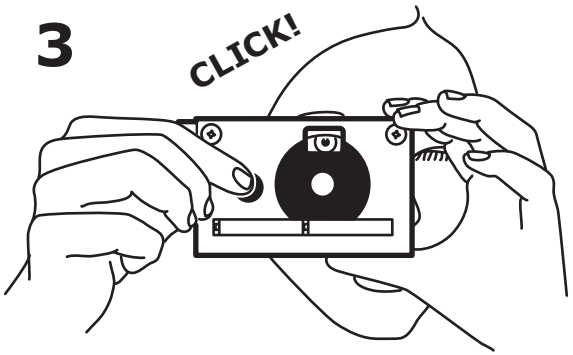

SESTAVLJANJE FOTOAPARATA
Glejte navodila za sestavljanje. Pred sestavljanjem fotoaparata je treba vstaviti bateriji AAA/LR03, kot je prikazano.

VKLOP FOTOAPARATA
Približno 2 sekund pritiskajte gumb za vklop/izklop/sproženje. Ta je nameščen na sprednji strani fotoaparata pod logotipom IKEA. Preverite lučko LED na hrbtni strani fotoaparata ob iskalu. Zelena lučka pomeni, da je fotoaparat vklopljen.

FOTOGRAFIRANJE
Ko lučka LED sveti zeleno, klikajte gumb za vklop/izklop/sproženje, da začne lučka LED utripati.
Zelena lučka LED bo utripala približno 8 sekund, dokler poteka obdelava slikovnih podatkov. Dokler lučka LED utripa, ne morete posneti naslednje fotografije. Ko lučka LED preneha utripati, lahko posnamete naslednjo fotografijo.

IZKLOP FOTOAPARATA
Približno 5 sekund pritiskajte gumb za vklop/izklop/sproženje, da zelena lučka LED ugasne. Če fotoaparata 60 sekund ne uporabljate, se ta samodejno izklopi.

POVEZOVANJE FOTOAPARATA Z RAČUNALNIKOM
Za povezovanje fotoaparata z računalnikom uporabite vgrajen priključek USB. Ko fotoaparat priključujete na vhod USB, mora biti logotip IKEA obrnjen navzgor. Ko je povezava vzpostavljena, bo fotoaparat:
-na namizju računalnika z operacijskim sistemom Mac prikazan kot mapa,
-na namizju računalnika z operacijskim sistemom Windows prikazan kot nova naprava v "Moj računalnik".
Fotoaparata za prenos fotografij ni treba vklopiti.

BRISANJE FOTOGRAFIJ S FOTOAPARATA
Če lučka LED na fotoaparatu sveti rdeče in utripa, je notranji pomnilnik fotoaparata poln. Preden boste lahko posneli nove fotografije, boste morali narediti prostor in izbrisati stare. Pred brisanjem fotografij se prepričajte, ali je fotoaparat vklopljen. S pomočjo sponke približno 5 sekund pritiskajte gumb za brisanje na sprednji strani fotoaparata. Opomba! Izbrisali boste vse fotografije na fotoaparatu. Preden pritisnete gumb za brisanje, naredite varnostno kopijo vseh fotografij na računalniku.

PRAZNI BATERIJI
Lučka LED na fotoaparatu sveti rdeče, ko sta bateriji fotoaparata prazni. Bateriji je treba čim prej zamenjati.

ZAMENJAVA BATERIJ
Odstranite plastični matici in vijaka na zgornji strani fotoaparata ter jih varno shranite. Odstranite stari bateriji in vstavite novi, pri čemer bodite pozorni, da se simbola + in – na novih baterijah ujemata s simboloma na napravi. Nato znova sestavite fotoaparat.

NASVETI
- Fotoaparat držite pri miru približno 3 sekunde preden kliknete na gumb za vklop/izklop/sproženje, da stabilizirate osvetlitev senzorja ter zagotovite, da fotografije ne bodo motne.
- Da bo fotoaparat čim bolj pri miru, se oprite na oporo.
- Za izboljšanje kakovosti slik se izogibajte slabim svetlobnim razmeram.

Naprava je v skladu s 15. delom pravil Zvezne komisije za telekomunikacije (FCC). Za uporabo naprave veljata naslednja pogoja: (1) naprava ne sme ustvarjati škodljivih motenj in (2) naprava mora sprejeti vse prejete motnje, vključno z motnjami, ki bi lahko povzročile neželeno delovanje.
Spremembe ali modifikacije, ki jih ni izrecno potrdila stranka, odgovorna za skladnost, lahko izničijo pravico uporabnika do uporabe opreme.
OPOMBA: oprema je bila preizkušena in ustreza omejitvam digitalnih naprav razreda B v skladu s 15. delom pravil Zvezne komisije za telekomunikacijo (FCC). Te omejitve zagotavljajo primerno zaščito pred škodljivimi motnjami v bivalnih okoljih. Ta oprema proizvaja, uporablja in lahko oddaja radiofrekvenčno energijo, ki lahko, če oprema ni nameščena v skladu z navodili,
povzroči škodljive motnje radijske komunikacije. Vendar pa ne moremo zagotoviti, da ne bo prišlo do motenj pri posameznih namestitvah. Če ta oprema povzroča škodljive motnje radijskega ali televizijskega sprejema, kar lahko ugotovite z vklopom in izklopom opreme, je priporočljivo, da uporabnik odpravi motnje z enim ali več izmed naslednjih ukrepov:
- obrnite sprejemno anteno,
- povečajte razdaljo med opremo in sprejemnikom,
- opremo priklopite na vtičnico, ki uporablja drugi tokokrog kot tista, na katero je priklopljen sprejemnik,
- posvetujte se s prodajalcem ali izkušenim tehnikom za radio/TV.

© Inter IKEA Systems B.V. 2012
AA-670669-3

TÜRKÇE

KNÄPPA

Design and Quality
IKEA of Sweden

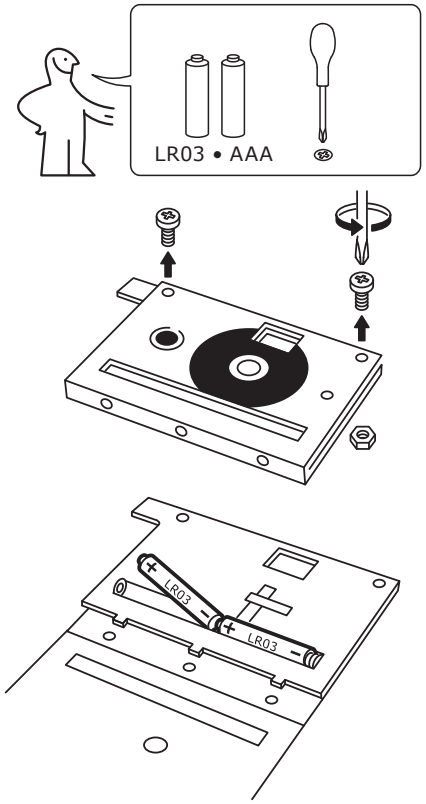

1

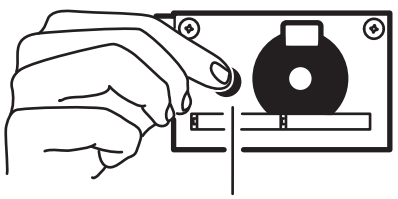

2

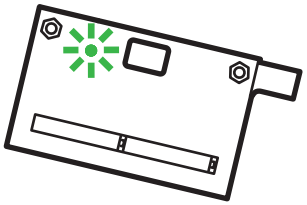

3

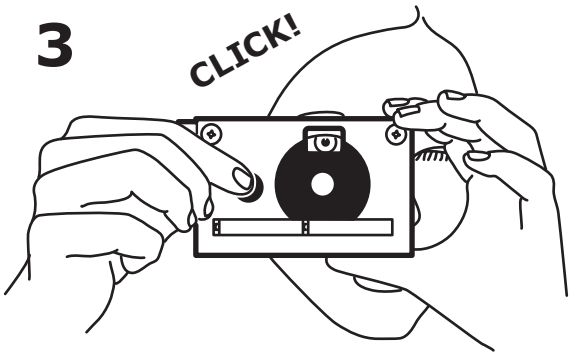

FOTOĞRAF MAKİNESİNİ BİRLEŞTİRME
Lütfen kurulum talimatlarına bakınız. Fotoğraf makinesini monte etmeden önce resimde gösterildiği gibi 2 AAA/LR03 pil takılmalıdır.

FOTOĞRAF MAKİNESİNİ AÇMA
Güç /örtücü düğmesini yaklaşık 2 saniye boyunca basılı tutun. Düğme makinenin ön tarafında, IKEA logosunun altında yer almaktadır.
Makinenin arka tarafında, kadrajın yanındaki LED ışığını kontrol edin. Yeşil ışık, makinenin açıldığını gösterir.

FOTOĞRAF ÇEKME
LED yeşilken, güç/örtücü düğmesine LED yeşil olarak yanıp sönmeye başlayana kadar basın. Fotoğraf verileri işlenirken LED yaklaşık 8 saniye boyunca yeşil olarak yanıp sönecektir. LED yanıp sönerken makine başka bir fotoğraf çekmeyecektir. LED yanıp sönmeyi bitirdiğinde sonraki fotoğrafı çekmeye hazırdır.

FOTOĞRAF MAKİNESİNİ KAPAMA
Güç/örtücü düğmesini, yeşil LED sönene kadar yaklaşık 5 saniye basılı tutun. Fotoğraf makinesi kullanılmadığında yaklaşık 60 saniye sonra otomatik olarak kapanacaktır.

FOTOĞRAF MAKİNENİZİ BİLGİSAYARA BAĞLAMA
Dâhili USB konektörü kullanarak fotoğraf makinenizi bilgisayara bağlayın. Makineyi USB porta takarken IKEA logosu yukarı bakmalıdır. Bağlantı yapıldığında fotoğraf makinesi:
-Mac masaüstünde klasör olarak,
-Windows PC'de 'Bilgisayarım'da yeni cihaz olarak görünecektir. Fotoğrafların aktarılması için makinenin açılması gerekmez.

FOTOĞRAF MAKİNESİNDEN FOTOĞRAF SİLME
Makine üzerindeki LED kırmızı yanıyorsa, makinenin dâhili hafızası doludur. Daha fazla fotoğraf çekmeden önce eskilerini silip yeni fotoğraflar için yer açmalısınız.
Fotoğrafları silmek için makinenin açık olduğundan emin olun. Ardından makinenin ön tarafındaki silme düğmesine yaklaşık 5 saniye basmak için bir ataç kullanın. Dikkat! Bu işlem makinedeki tüm fotoğrafları silecektir. Silme düğmesine basmadan önce tüm fotoğrafları bilgisayara yedekleyin.

DÜŞÜK PİL
Makinenin pil gücü düşük olduğunda makinedeki LED kırmızı yanacaktır. En kısa zamanda pilleri değiştirmeniz gerekir.

PİL DEĞİŞTİRME
Makinenin üstündeki plastik vida ve cıvataları sökün ve emniyetli bir yere koyun. Eski pilleri çıkarın, yeni pilleri + ve – sembollerine ve devre kartına dikkat ederek yerleştirin. Ardından yeniden monte edin.

İPUÇLARI
- Fotoğraflarınızın bulanık çıkmaması için, sensör açıklık zamanını istikrarlı hale getirmek üzere, güç/örtücü düğmesine basmadan önce makineyi yaklaşık 3 saniye sabit tutun.
- Makinenin sabit durmasını temin için sabit durmasına yardımcı olacak bir şeyin üzerine koyun.
- Fotoğraf kalitesini iyileştirmek için loş ışık seviyelerinden kaçının.

Bu cihaz, FCC kurallarının 15. Kısmına uygundur. İşletim için aşağıdaki iki koşul söz konusu olmalıdır: (1) Cihaz zararlı parazite neden olmamalıdır ve (2) bu cihaz, istenmeyen işletime neden olabilen parazitler de dahil olmak üzere alınan her türlü paraziti kabul etmek zorundadır.
Uyumdan sorumlu tarafça açık şekilde kabul edilmeyen değişiklik veya tadiller, kullanıcının, cihazı işletme konusunda yetkisini geçersiz kılabilir.
NOT: Bu cihaz testten geçirilmiş olup FCC kurallarının 15. Kısmına göre, Sınıf B dijital cihazın limitlerine uygun olduğu tespit edilmiştir. Bu limitler, yerleşim yeri kurulumundaki zararlı parazitlere karşı makul koruma sağlamak üzere belirlenmiştir. Bu donanım, talimatlar doğrultusunda kurulumu yapılmaz ve kullanılmazsa, radyo frekans enerjisi üretir kullanır ve bunu ışınım olarak yayabilir ve radyo iletişimine zararlı parazite yol açabilir. Bununla birlikte, belirli bir kurulumda, parazitin meydana gelmeyeceğinin garantisi yoktur. Eğer bu cihaz, donanımın açılıp kapanmasıyla belirlenebilecek olan, radyo (telsiz) veya televizyon yayını alımında zararlı parazite yol açacak olursa, kullanıcının, aşağıdaki tedbirlerin bir tanesi veya bir kaç tanesiyle paraziti düzeltmeye çalışması tavsiye edilir:
Alıcı antenin yönünü veya yerine değiştirin. Donanım ve alıcı arasındaki mesafeyi artırın. Alıcının bağlı olduğundan farklı bir devre üzerindeki bir prize donanımın fişini takın. Yardım için bayiye veya deneyimli bir radyo/televizyon teknisyenine başvurunuz.

© Inter IKEA Systems B.V. 2012 AA-670669-3

中文

KNÄPPA

Design and Quality
IKEA of Sweden

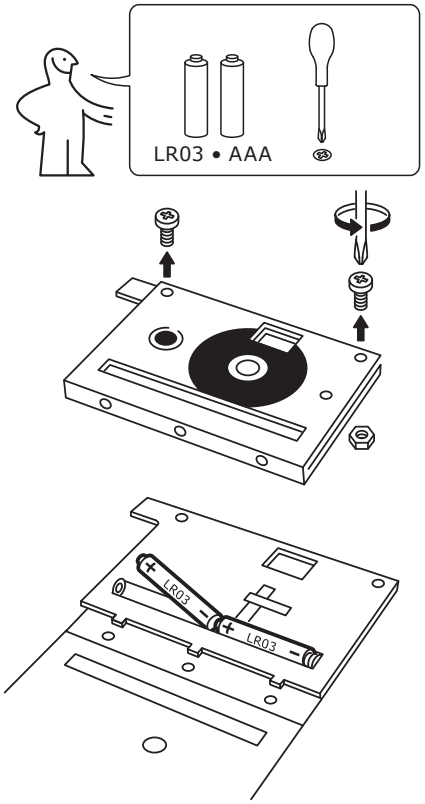

1

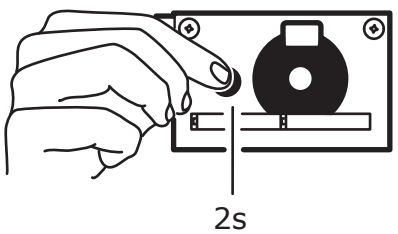

2

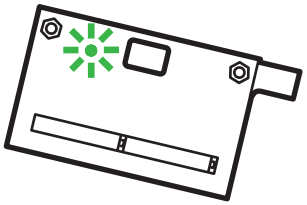

3

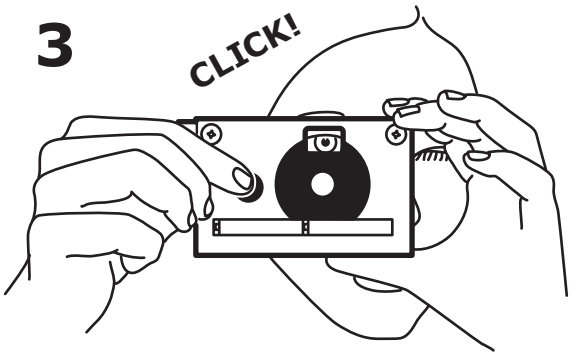

组装照相机
请参阅组装说明。组装照相机之前，需要插入 2 节 AAA/LR03 电池，如图所示。

开启照相机电源
用手指按下电源/快门按钮并保护约 2 秒钟。该按钮位于照相机正面、IKEA标识下面。
检查位于照相机背面、取景器旁的 LED 灯。绿灯亮起表示照相机已经打开。

拍照
LED 灯呈绿色时，紧紧按下电源/快门按钮，直到 LED 灯开始呈绿色闪烁为止。
当照片数据正在进行处理时，LED 灯将呈绿色闪烁约 8 秒钟。当 LED 灯闪烁时，相机不能拍摄另一张照片。一旦LED 灯停止闪烁，即可拍摄下一张照片。

关闭照相机
用手指按下电源/快门按钮并保持约 5 秒时间，直到绿色 LED 灯熄灭。如果在大约 60 秒内未被使用，照相机也会自动关机。

将照相机连接至电脑
请使用内置 USB 连接器将照相机连接至电脑。将照相机插入 USB 接口时，IKEA 标识应朝上。连接之后，照相机将变为：
- Mac 桌面上的一个文件夹。
-在 Windows PC 中 “我的电脑” 上的新设备。
传输照片时，无需打开照相机。

删除照相机中的照片
如果相机的 LED 灯呈红色闪亮，表示照相机的内存已满。如果要继续拍照，需要通过删除旧照片来为新照片释放内存空间。
如要删除照片，请确保已开启照相机。然后使用一个回形针按下相机正面的删除按钮，保持约 5 秒钟。注意！这将删除相机中的所有照片。请先在电脑上为所有照片创建备份，然后再按下删除按钮。

电量低
当照相机电池电量过低时，照相机上的 LED 将呈红色闪亮。此时需要尽快更换电池。

更换电池
取下相机顶部的塑料螺母和螺栓并将其存放在安全位置。取出旧电池并换上新电池，确保新电池和电路板上的 +/– 符号相匹配。然后重装好。

提示
- 为确保拍出的照片不会模糊不清，在按下电源/快门按钮之前，应保持照相机不动约 3 秒时间以使传感器在对焦曝光时间内平稳。
- 为保持照相机平稳，可将其放在某个物体上使其保持稳定。
- 为改善照片的质量，请避免在低照度下拍照。

此设备符合 FCC 规则第 15 部分的要求。操作设备时，受以下两个条件限制：(1) 此设备不会产生有害干扰信号，并且 (2) 此设备必须接受所收到的干扰信号，包括可能会引起不必要操作的干扰信号。
未经过合规责任方明确认可而对设备进行更改或改动，可能会使用户操作该设备的权限无效。
备注：此设备已经过测试，符合 FCC 规则第 15 部分B 级数码设备的各项限制条件。这些限制条件旨在为家庭设备提供合理保护，使其免遭有害干扰。此设备会产生、使用并可发出射频能量，如果未按照指令进行安装和使用，可能
会对无线电通信造成有害干扰。但是，并不保证在某种特定装置中不会产生干扰。如果该设备对无线电或电视信号接收造成有害干扰（由设备的开启和关闭状态决定），建议用户可以通过采取以下一种或多种措施来尝试消除干扰：
- 转动接收天线的方向或重新定位接收天线。
- 增加设备与接收器之间的间隔距离。
- 将设备连接至与接收器的连接插座不同的另一插座。
- 咨询经销商，或求助于有经验的无线电/TV 技术人员。

© Inter IKEA Systems B.V. 2012
AA-670669-3

繁中

KNÄPPA

Design and Quality
IKEA of Sweden

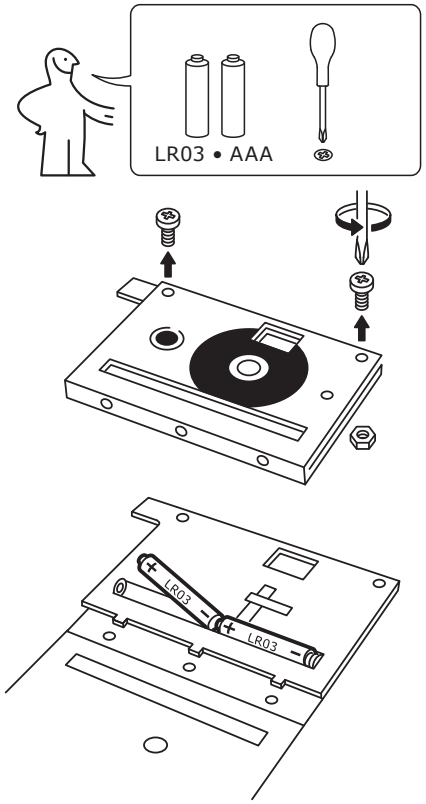

1

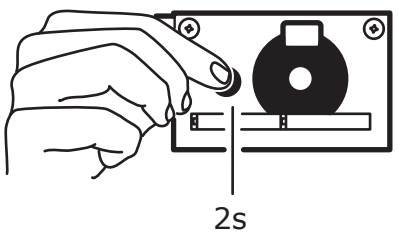

2

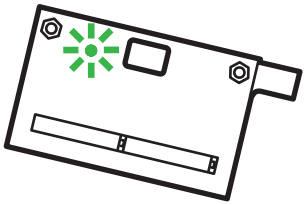

3

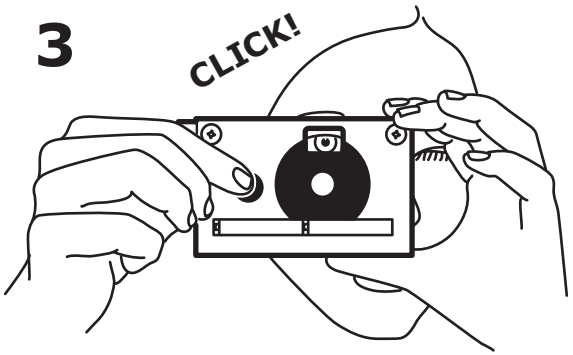

組裝相機
請參閱組裝說明。組裝相機之前，需如圖顯示放入 2 個 AAA/LR03 電池。

開啟相機
用您的手指按住「電源/快門」按鈕，大約 2 秒鐘。該按鈕位於 IKEA 標誌之下相機前部。
檢查取景器旁邊相機背部的 LED。綠燈表示相機已開機。

拍照
LED 為綠燈時，請切實點按「電源/快門」按鈕，直到 LED 開始閃爍綠光。
進行照片資料處理程序時，LED 會閃爍綠燈大約 8 秒鐘。LED 閃爍時，相機不會拍攝其他照片。一旦 LED 停止閃爍，即準備待緒，您可以開始拍攝下一張照片。

關閉相機
用您的手指按住「電源/快門」按鈕大約 5 秒鐘，直到 LED 綠燈熄滅。如約 60 秒未使用，相機亦會自行關閉。

將您的相機連接至電腦
使用內建 USB 連接器，將您的相機連接至電腦。相機與 USB 埠進行連接時，IKEA 標誌應正面向上。一旦連接，相機即：
-在 Mac 桌面，以資料夾方式顯示。
-在 Windows PC 的「我的電腦」，以新裝置方式顯示。
若要傳輸照片，無需進行相機切換。

刪除相機照片
如果 LED 閃爍紅燈時，即表示相機內部記憶體已滿。拍攝更多相片之前，您需刪除舊照片，為新照片騰出空間。若要刪除相片，請確認相機已開啟。然後，請使用迴紋針按住相機前部「刪除」按鈕大約 5 秒鐘。注意！這麼做，會刪除相機裡所有照片。按下「刪除」按鈕之前，請備份電腦上全部照片。

電池電量偏低
相機的電池電量偏低時，相機上的 LED 會發出紅光。您需儘快更換電池。

電池更換
卸下相機頂端的塑料螺帽和螺栓，並妥善保管。卸下舊電池，之後進行更換時，請確認新電池的 + 和 – 符號與電路板的 + 和 –符號符合。然後，請重組恢復原狀。

秘訣
- 若要確保您的相片不會模糊，點按相機「電源/快門」按鈕之前，請使相機維持不動大約 3 秒鐘，即可穩定對目標物的傳感器曝光時間。
- 若要協助相機維持平穩，請將其置於某物體上，即可協助相機維持平穩。
- 若要改善相片品質，請避免光線不足。

本裝置符合美國聯邦通訊委員會 (FCC) 規範第 15 條。操作可能受下列兩種情況影響：(1) 本裝置不得導致有害干擾，且 (2) 本裝置必須接受所收到之干擾，包括可能導致非正常操作之干擾。
未獲規範責任方明確核可之變更或修改，可能損害用戶使用該設備之權利。
附註：本設備已經過測試，且根據美國聯邦通訊委員會 (FCC) 規範第 15 條，發現符合 B 級數位裝置之限制。該等限制旨為居住地區提供合理防護，以防止產生有害干擾。本設備會產生、使用且放射無線電頻率，如未依照說明書進行安裝與使用，可能
對無線電通訊造成有害干擾。然而，無法保證採用何種安裝方式得完全避免干擾。如果本設備對無線電或電視接收造成有害干擾，而導致必須關閉或開啟本設備，用戶可嘗試使用下列一或數種方法，以避免干擾：
— 重新調整或安置接收天線。
— 使本設備遠離其他信號接收設備。
— 該設備連接的線路插座，與其他信號接收設備連接的線路插座不同。
— 如需協助，請洽詢經銷商或合格的無線電 / 電視機技師。

© Inter IKEA Systems B.V. 2012
AA-670669-3

日本語

KNÄPPA

Design and Quality
IKEA of Sweden

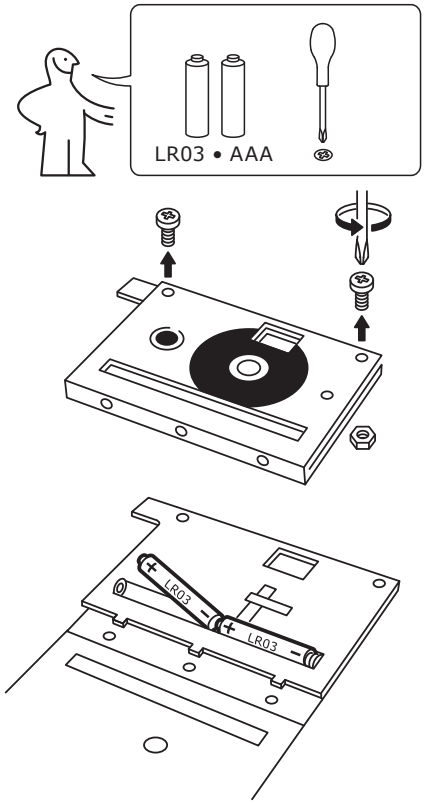

1

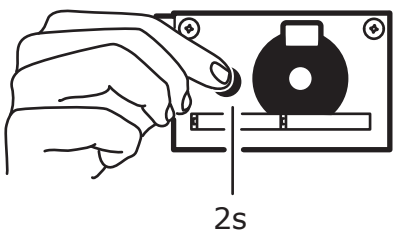

2

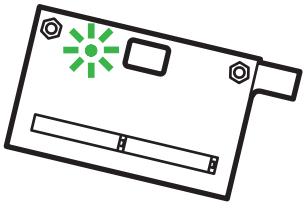

3

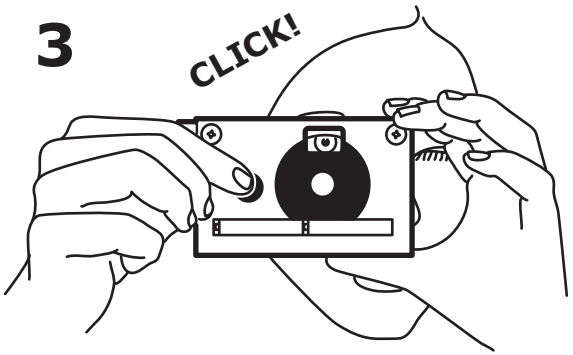

カメラを組み立てる
組立説明書を参照してください。カメラを組み立てる前に、図に記されているように単 4乾電池 (AAA/LR03) を2 本入れます。

カメラをオンにする
power/shutter (電源/シャッター) ボタンを指で 2 秒間ほど押します。このボタンはカメラの前面、IKEA ロゴの下にあります。
カメラの背面、ファインダー横の LED の状態を確認します。緑色に点灯していれば、カメラがオンになっています。

写真を撮影する
LED が緑色に点灯している時に、LED が緑色に点滅するまで、power/shutter (電源/シャッター) ボタンを強く押します。
写真データの処理中は、LED が約 8 秒間緑色に点滅します。LED の点滅中は、写真を撮ることはできません。LED の点滅が停止すれば、引き続き写真を撮ることができます。

カメラをオフにする
緑色の LED が消えるまで、power/shutter (電源/シャッター) ボタンを指で 5 秒間ほど押します。60 秒間何も操作を行わなかった場合にも、カメラは自動的にオフになります。

カメラをコンピューターに接続する
カメラをコンピューターに接続するには、内蔵の USB コネクターを使用します。カメラを USB ポートに接続する時に、IKEA ロゴが上を向くようにします。カメラを接続すると、カメラは以下のように表示されます。
-デスクトップ上にフォルダーとして表示される (Mac)
-[マイ コンピューター] に新規デバイスとして表示される (Windows PC)
写真の転送は、カメラをオンにしなくても可能です。

カメラから写真を削除する
カメラの LED が赤く点滅している場合、カメラの内蔵メモリーが一杯になっています。続けて写真を撮影するには、古い写真を削除して、新しい写真用に空き容量を確保する必要があります。
写真を削除する前に、カメラがオンになっていることを確認します。次に、クリップを使用して、カメラ前部の delete (削除) ボタンを 5 秒間ほど押します。注意！この作業を行うと、カメラに保存されているすべての写真が削除されます。delete (削除) ボタンを押す前に、すべての写真をコンピューターにバックアップしてください。

電池残量の低下
カメラの電池残量が低下すると、カメラの LED が赤く点灯します。できるだけ早く電池を交換してください。

電池を交換する
カメラ上部のプラスチック ナットとボルトを取り外し、これらを安全な場所に置きます。古い電池を取り出し、新しい電池を入れます。この際、電池の向きが、回路基板のプラス/マイナス記号と一致していることを確認します。再度カメラを組み立てます。

ヒント
- センサーの露光時間を安定させるため、power/shutter (電源/シャッター) ボタンを押す前にカメラを 3 秒間ほど動かさずに保持し、ピンぼけしていないことを確認します。
- 安定感のあるものの上にカメラを置くと、カメラを安定させることができます。
- 写真の品質を上げるには、暗い場所での撮影を避けます。

本装置は、FCC 規制パート 15 に準拠しており、 操作は下記の 2 つの条件を前提としています。 (1) 本装置によって有害な干渉が発生することはない。(2) 本装置は、望ましくない動作を引き起こす可能性のある干渉も含め、すべての干渉を受け入れなければならない。
準拠責任を負う当事者が明示的に承認していない変更や改造が装置に加えられた場合、ユーザーが本装置を使用する権限が無効になる場合があります。
注記： 本装置は、FCC 規制パート 15 に従い、クラス B デジタル装置の制限に準拠することが試験で証明されています。 上記の制限は、住宅地区で使用した場合に、有害な電波干渉に対する合理的な保護を提供することを目的としています。 本装置は無線周波を生成、使用、および放射する可能性があるため、使用説明書に従って設置および使用しなければ、無線通信に有害な電波干渉を及ぼすことがあります。 ただし、特定の設置状況で電波干渉が起きないという保証はありません。 本装置が、テレビやラジオの受信障害の原因となっているかどうかは、装置の電源を一旦切り再度電源を入れ直すことで確認できます。本装置が受信障害の原因である場合は、以下の対処法をいくつか行なって受信障害の是正を試みてください。
- 受信アンテナの向きや場所を変える。
- 本装置と他の機器との距離を離す。
- 受信機が接続されている回路とは異なる回路のコンセントに本装置を接続する。
- 販売店または経験豊富なラジオ/テレビ技術者に相談する。

© Inter IKEA Systems B.V. 2012
AA-670669-3

BAHASA MALAYSIA

KNÄPPA

Design and Quality
IKEA of Sweden

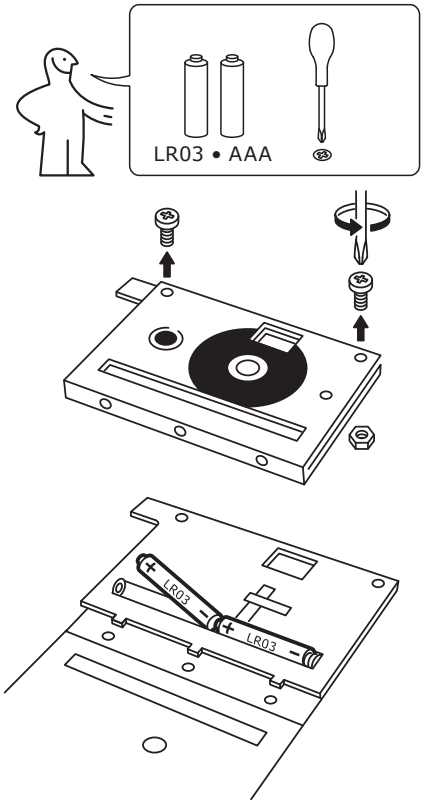

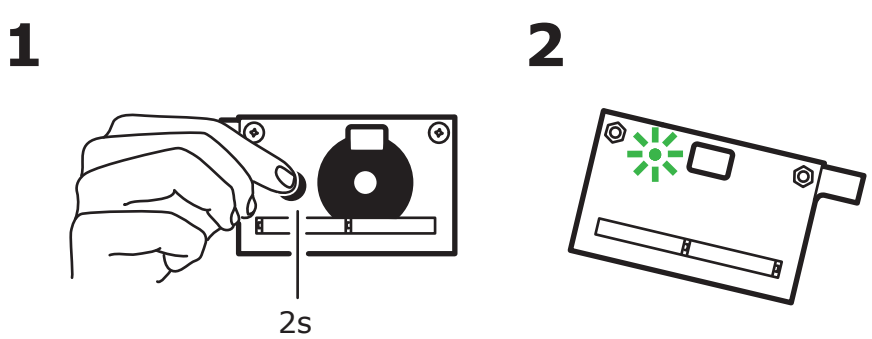

MEMASANG KAMERA
Sila rujuk arahan pemasangan. Sebelum memasang kamera ini 2 bateri AAA/LR03 perlu dimasukkan seperti yang ditunjukkan.

MENGHIDUPKAN KAMERA
Tekan dan tahan butang kuasa/pengatup dengan jari anda selama kira-kira 2 saat. Ia terletak di hadapan kamera, di bawah logo IKEA.
Periksa LED di belakang kamera di sebelah pemidang tilik. Lampu hijau menunjukkan bahawa kamera tersebut hidup.

MENGAMBIL GAMBAR
Apabila LED berwarna hijau, klik dengan kukuh butang kuasa/pengatup sehingga LED menjadi hijau berkelip-kelip.
LED menjadi hijau berkelip selama kira-kira 8 saat sementara data gambar diproses. Kamera ini tidak akan mengambil sebarang gambar lain sementara LED ini berkelip. Apabila LED berhenti berkelip, ia bersedia untuk mengambil gambar seterusnya.

MEMATIKAN KAMERA
Tekan dan tahan butang kuasa/pengatup dengan jari anda selama kira-kira 5 saat sehingga LED hijau padam. Kamera ini juga akan mati dengan sendirinya selepas kira-kira 60 saat sekiranya ia tidak digunakan.

MENYAMBUNGKAN KAMERA ANDA KE KOMPUTER
Sambungkan kamera ke komputer anda mengguna penyambung USB yang siap terbina di dalamnya. Logo IKEA seharusnya menghala ke atas semasa memasukkan kamera ke dalam port USB. Setelah bersambung, kamera akan muncul:
-sebagai folder pada desktop Mac.
-sebagai peranti baharu dalam 'My Computer' pada PC Windows.
Kamera ini tidak perlu dihidupkan untuk memindahkan gambar.

MEMADAMKAN GAMBAR DARIPADA KAMERA
Jika LED pada kamera berwarna merah berkelip-kelip, ini bermakna memori dalaman kamera telah penuh. Sebelum anda boleh mengambil lebih banyak gambar, anda perlu menyediakan ruang untuk gambar-gambar baharu dengan memadamkan yang lama. Untuk memadamkan gambar, pastikan kamera dihidupkan. Kemudian gunakan klip kertas untuk menekan butang padam di hadapan kamera selama kira-kira 5 saat. Perhatian! Ini akan memadamkan semua gambar pada kamera. Sila sandarkan gambar pada komputer sebelum menekan butang padam.

BATERI RENDAH
LED pada kamera akan bersinar merah apabila kuasa bateri kamera rendah. Anda perlu menggantikan bateri secepat mungkin.

PENGGANTIAN BATERI
Tanggalkan nat dan bolt plastik di bahagian atas kamera, dan letakkan di tempat yang selamat. Tanggalkan bateri lama, kemudian gantikan dengan yang baharu, sambil memastikan bahawa simbol + dan – pada bateri baharu dan papan litar adalah sepadan. Kemudian pasangkan semula.

PETUA
- Pegang kamera tanpa bergerak selama kira-kira 3 saat sebelum mengklik butang kuasa/pengatup untuk menstabilkan masa pendedahan sensor demi memastikan gambar tidak kabur.
- Untuk memastikan kamera tidak bergoyang, letakkan di atas sesuatu untuk memastikan ia stabil.
- Untuk menambah kualiti gambar, elakkan paras cahaya yang rendah.

Peranti ini mematuhi bahagian 15 Peraturan FCC. Pengendaliannya tertakluk pada dua syarat berikut: (1) Peranti ini mungkin tidak menyebabkan gangguan yang memudaratkan, dan (2) peranti ini mesti menerima sebarang gangguan yang diterima, termasuk gangguan yang mungkin menyebabkan operasi yang tak diingini.
Perubahan atau pengubahsuaian yang tidak dibenarkan secara jelas oleh pihak yang bertanggungjawab untuk pematuhan, mungkin menyebabkan kuasa pengguna untuk mengendalikan peralatan ini terbatal.
PERHATIAN: Peralatan ini telah diuji dan didapati mematuhi had bagi peranti digital Kelas B, selaras dengan bahagian 15 peraturan FCC. Had ini ditetapkan untuk memberi perlindungan yang munasabah daripada gangguan yang memudaratkan dalam pemasangan di kediaman. Peralatan ini menjana, menggunakan dan boleh memancarkan tenaga frekuensi radio dan, jika tidak dipasang dan digunakan menurut arahan, boleh mengakibatkan gangguan yang memudaratkan komunikasi radio. Walau bagaimanapun, tiada jaminan bahawa gangguan tidak akan berlaku dalam sesuatu pemasangan tertentu. Jika peralatan ini menyebabkan gangguan penerimaan radio atau televisyen yang memudaratkan, yang boleh ditentukan dengan mematikan dan menghidupkan peralatan ini, pengguna digalakkan untuk cuba membetulkan gangguan ini melalui salah satu langkah berikut, atau lebih:
—Ubah arah atau ubah lokasi antena penerima. —Tambah jarak pemisah antara peralatan dengan penerima.
—Sambungkan peralatan ke saluran keluar pada litar yang berbeza daripada yang disambungkan ke penerima.
—Rujuk pada pengedar atau juruteknik radio/TV yang berpengalaman untuk bantuan.

© Inter IKEA Systems B.V. 2012
AA-670669-3

يبرع

KNÄPPA

Design and Quality
IKEA of Sweden

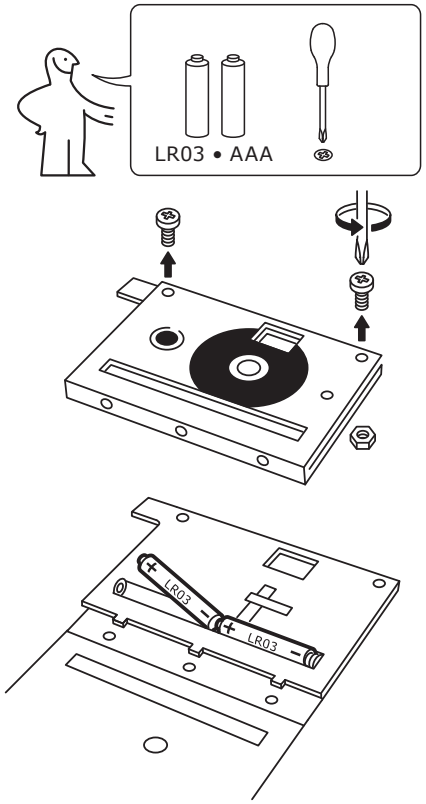

1

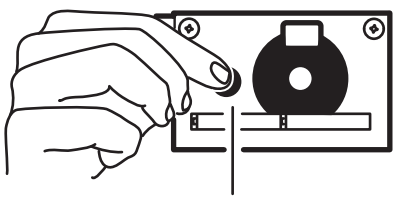

2

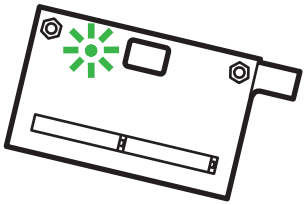

3

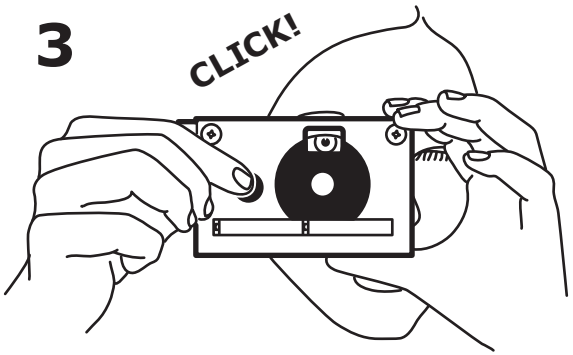

نصائح
احتفظ بالكاميرا ثابتة لمدة زمنية تبلغ 3 ثوان تقريبا قبل الضغط على زر الطافة/ مصراع الكاميرا وذلك للتحقق من زمن العرض لجهاز الإستشعار نحو الهدف للتأكد من أن صورك ليست ضبابية.
للمساعدة فى الحفاظ على الكاميرا ثابتة، قم بوضعها على شيء للمساعدة في الحفاظ عليها مستقرة.
لتحسين جودة الصورة التي يمكن تجنب ضوء المستويات المنخفضة.

حذف صور من الكاميرا
إذا كان الصمام (LED) على الكاميرا يضيئ بوميض أحمر، فإن ذاكرة الكاميرا الداخلية ممتلئة. قبل أن تستطيع التقاط صور جديدة، تحتاج إلى إفساح المجال للحصول على صور جديدة وذلك عن طريق حذف الصور القديمة.
تأكد من تشغيل الكاميرا لحذف الصور. ثم استخدم مشبك للضغط على زر الحذف الموجود في واجهة الكاميرا لمدة 5 ثوان. لاحظ ! بهذه العملية تقوم بحذف كل الصور في الكاميرا. يرجى عمل نسخة احتياطية من كل الصور على جهاز كمبيوتر قبل الضغط على زر الحذف.

بطارية ضعيفة
سوف يضيئ الصمام (LED) في الكاميرا بضوئ أحمر عندما تكون طاقة البطارية في الكاميرا منخفضة. تحتاج حينها لاستبدال البطاريات في أقرب وقت ممكن.
استبدال البطارية

قم بإزالة الصواميل البلاستيكية والبراغي في الجزء العلوي من الكاميرا، وقم بوضعها في مكان آمن. قم بإزالة البطاريات القديمة واستبدالها ببطاريات حديثة مع التأكد من أن الرموز + و - مطابقة للبطاريات الجديدة ولوحة الدائرة الكهربائية. وبعد ذلك قم بالتركيب.

تركيب الكاميرا
يرجى الرجوع إلى تعليمات التركيب يجب إدخال البطاريات 2 AAA/LR03 كما هو موضح قبل تركيب الكاميرا.

تشغيل الكاميرا
اضغط باستمرار على زر الطاقة / مصراع الكاميرا بإصبعك لمدة 2 ثوان. هذا موجود على واجهة الكاميرا تحت شعار ايكيا (IKEA).
تأكد من أن الصمام الثنائي الباعث للضوء (LED)على ظهر للكاميرا بجوار عدسة الكاميرا. ضوء أخضر يشير إلى أن الكاميرا في وضع التشغيل.

التقاط صورة
عندما يضيئ الصمام (LED) أخضر قم بالنقر بحزم على زر الطاقة / مصراع الكاميرا حتى يبدأ الصمام يضيئ بوميض أخضر.
يبدأ الصمام (LED) يضيئ بوميض أخضر لمدة 8 ثوان تقريبا في حين يتم معالجة بيانات الصورة. لا تقوم كاميرا بالتقاط صورة أخرى ما دام الصمام (LED) في حالة الوميض. وبمجرد أن يتوقف وميض الصمام (LED) تكون الكاميرا مستعدة لالتقاط الصورة التالية.

إيقاف تشغيل الكاميرا
اضغط باستمرار على زر الطاقة / مصراع الكاميرا بإصبعك لمدة 5 ثوان حتى يتوقف وميض الصمام (LED) الأخضر. تقوم الكاميرا بالتوقف عن التشغيل من تلقاء نفسها بعد حوالي 60 ثانية إذا لم يتم استخدامها.

توصيل الكاميرا الخاصة بك بجهاز كمبيوتر
قم بتوصيل الكاميرا إلى جهاز الكمبيوتر الخاص بك باستخدام موصل USB المدمج فيها. يظهر شعارإيكيا (IKEA) في الواجهة بمجرد توصيل الكاميرا بمنفذ موصل USB. عندما تتم عملية توصيل الكاميرا تظهر:
كمجلد على سطح مكتب ماك .
كجهاز جديد في "جهاز الكمبيوتر" على جهاز كمبيوتر ويندوز.
ليست الكاميرا في حاجة إلى التشغيل لنقل الصور.

يتوافق هذا الجهاز مع الجزء 15 من قواعد لجنة الاتصالات الفدرالية. تخضع عملية التشغيل للشرطين التاليين: (1) هذا الجهازقد لا يسبب تداخلا ضارا، و (2) هذا الجهاز يجب أن يقبل أي تداخل يتم استقباله، بما في ذلك التداخل الذي قد يؤدي إلى عملية غير مرغوب فيها.
يمكن أن تكون التغييرات أو التعديلات الغير معتمدة بصورة صريحة من الجهة المسؤولة عن الامتثال تبطل حق المستخدم في تشغيل هذه المعدات.
ملاحظة: قد تم اختبار هذا الجهاز وتبين أن لديه امتثال مع حدود الجهاز الرقمي من فئة ب, وفقا للجزء 15 من قواعد لجنة الاتصالات الفدرالية. وقد تم تصميم هذه الحدود لتوفير حماية معقولة ضد التداخل الضار في المنشآت السكنية. يمكن لهذا الجهاز أن يولد، وأن يستخدم وأن يشع طاقة ترددات الراديو، وإذا لم يتم تركيبه واستخدامه وفقا للتعليمات، قد
يتسبب في حدوث تداخل ضار في الاتصالات اللاسلكية. ومع ذلك، لا يوجد أي ضمان بأن هذا التداخل لن يحدث في منشأة خاصة. إذا كان هذا الجهاز يسبب تشويشا ضارا لاستقبال الراديو أو التلفزيون، والذي يمكن تحديده من خلال إيقاف تشغيل الجهاز وتشغيله، فينبغي على المستخدم محاولة تصحيح التداخل عن طريق واحد أو أكثر من التدابير التالية:
-إعادة توجيه أو تغيير موقع هوائي الاستقبال.
- زيادة المسافة الفاصلة بين الجهاز وجهاز الاستقبال.
- توصيل الجهاز بمقبس في دائرة مختلفة عن تلك التي يوجد عليها جهاز الاستقبال.
-استشارة البائع أو تقني متمرس في الراديو/التلفزيون للحصول على مساعدة.

© Inter IKEA Systems B.V. 2012 AA-670669-3

ไทย

KNÄPPA

Design and Quality
IKEA of Sweden

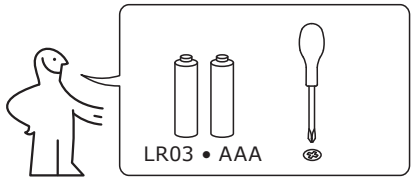

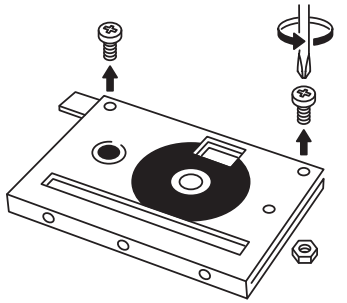

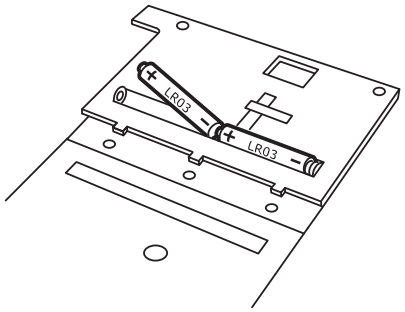

1

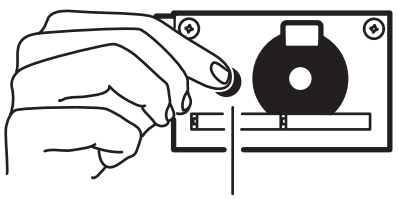

2

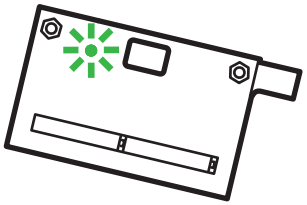

3

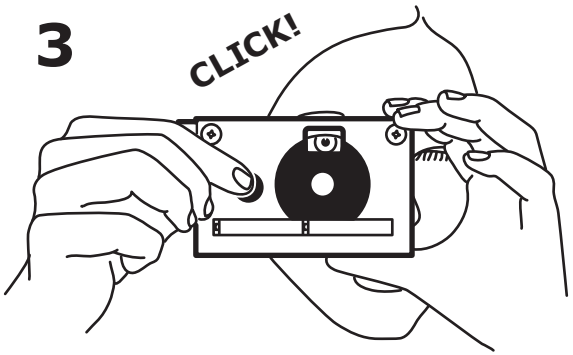

การประกอบกล้องถ่ายรูป
โปรดอ้างอิงคำแนะนำในการประกอบ ต้องใส่แบตเตอรี่ AAA/LR03 จำนวน 2 ก้อนตามที่แสดงในภาพก่อนประกอบกล้อง

การเปิดกล้องถ่ายรูป
ใช้นิ้วกดปุ่มเพาเวอร์/ชัตเตอร์ค้างไว้ประมาณ 2 วินาที ปุ่มนี้จะอยู่ด้านหน้าของกล้องใต้โลโก้ IKEA
ตรวจสอบไฟ LED ด้านหลังกล้องที่อยู่ถัดจากช่องมองภาพ ถ้าไฟเป็นสีเขียวแสดงว่ากล้องเปิดทำงาน

การถ่ายภาพ
เมื่อไฟ LED เป็นสีเขียว คลิกปุ่มเพาเวอร์/ชัตเตอร์ลงอย่างมั่นคง จนกว่าไฟ LED เริ่มกระพริบเป็นสีเขียว
ไฟ LED จะกระพริบเป็นสีเขียวประมาณ 8 วินาทีในระหว่างที่กำลังประมวลผลข้อมูลภาพ กล้องจะไม่สามารถถ่ายรูปอื่นได้ขณะที่ไฟ LED กำลังกระพริบอยู่ เมื่อไฟ LED หยุดกระพริบ กล้องจะพร้อมถ่ายภาพต่อไปได้

การปิดกล้องถ่ายรูป
ใช้นิ้วกดปุ่มเพาเวอร์/ชัตเตอร์ค้างไว้ประมาณ 5 วินาทีจนกว่าไฟ LED สีเขียวจะดับ นอกจากนี้ กล้องจะปิดเองหากไม่ได้ใช้งานเป็นเวลา 60 วินาที

การเชื่อมต่อกล้องถ่ายรูปเข้ากับคอมพิวเตอร์
เชื่อมต่อกล้องเข้ากับคอมพิวเตอร์ด้วยหัวต่อ USB ในตัว โลโก้ IKEA ควรหันหน้าขึ้นเมื่อเสียบกล้องเข้ากับพอร์ต USB เมื่อเชื่อมต่อแล้ว กล้องถ่ายรูปจะปรากฏ:
-เป็นโฟลเดอร์บนเดสก์ท็อป Mac
-เป็นอุปกรณ์ใหม่ใน 'My Computer' (คอมพิวเตอร์) สำหรับพีซีที่ใช้ Windows
ไม่จำเป็นต้องเปิดกล้องเพื่อถ่ายโอนรูปภาพ

การลบรูปภาพออกจากกล้องถ่ายรูป
ถ้าไฟ LED บนกล้องกระพริบเป็นสีแดง แสดงว่าหน่วยความจำภายในของกล้องเต็ม คุณต้องลบภาพเก่าเพื่อให้มีพื้นที่ว่างสำหรับภาพใหม่ก่อน จึงจะสามารถถ่ายภาพต่อไปได้
หากต้องการลบภาพ ตรวจสอบให้แน่ใจว่าได้เปิดกล้องอยู่ จากนั้นใช้คลิปหนีบกระดาษกดปุ่มลบภาพที่อยู่ด้านหน้าของกล้องเป็นเวลาประมาณ 5 วินาที หมายเหตุ! การทำเช่นนี้จะลบภาพทั้งหมดในกล้อง โปรดสำรองข้อมูลรูปภาพทั้งหมดลงในคอมพิวเตอร์ก่อนกดปุ่มลบภาพ

แบตเตอรี่อ่อน
ไฟ LED บนกล้องจะเป็นสีแดงถ้าแบตเตอรี่ของกล้องเหลือน้อย คุณจะต้องเปลี่ยนแบตเตอรี่ใหม่ทันที

การเปลี่ยนแบตเตอรี่
ถอดน็อตและสลักพลาสติกที่ด้านบนของกล้องออกและเก็บไว้ในที่ปลอดภัย ถอดแบตเตอรี่เก่าออกและจากนั้นใส่แบตเตอรี่ใหม่ โดยตรวจสอบให้แน่ใจว่าสัญลักษณ์ + และ – ของแบตเตอรี่ใหม่และแผงวงจรตรงกัน จากนั้นประกอบกลับเข้าที่เดิม

เคล็ดลับ
- ถือกล้องค้างไว้นิ่งๆ ประมาณ 3 วินาทีก่อนกดปุ่มเพาเวอร์/ชัตเตอร์เพื่อรักษาระดับเวลาในการรับแสงของเซ็นเซอร์ให้คงที่เพื่อให้ภาพของคุณไม่พร่ามัว
- วางกล้องไว้บนพื้นผิวที่มั่นคงเพื่อช่วยให้กล้องอยู่นิ่ง ไม่เคลื่อนไหว
- หลีกเลี่ยงการถ่ายภาพในที่ๆ มีแสงน้อยเพื่อให้ได้ภาพที่มีคุณภาพดี

อุปกรณ์นี้มีคุณสมบัติตามข้อกำหนดในส่วนที่ 15 ของกฎข้อบังคับ FCC โดยอุปกรณ์นี้จะทำงานภายใต้เงื่อนไขสองประการดังต่อไปนี้: (1) อุปกรณ์นี้จะไม่ทำให้เกิดสัญญาณรบกวนที่เป็นอันตราย และ (2) อุปกรณ์นี้จะต้องยอมรับสัญญาณรบกวนใดๆ ก็ตามจากอุปกรณ์อื่น รวมถึงสัญญาณรบกวนที่อาจทำให้อุปกรณ์ทำงานในลักษณะที่ไม่พึงประสงค์
การแก้ไขหรือดัดแปลงอุปกรณ์โดยไม่ได้รับการอนุมัติอย่างชัดเจนจากหน่วยงานที่รับผิดชอบในเรื่องการปฏิบัติตามกฎข้อบังคับอาจทำให้ผู้ใช้สูญเสียสิทธิ์ในการใช้งานอุปกรณ์นี้
หมายเหตุ: อุปกรณ์นี้ได้ผ่านการทดสอบและพบว่ามีคุณสมบัติตามขีดจำกัดสำหรับอุปกรณ์ดิจิตอล Class B ที่ระบุไว้ในส่วนที่ 15 ของกฎข้อบังคับ FCC ขีดจำกัดเหล่านี้ออกแบบขึ้นเพื่อให้การปกป้องอุปกรณ์จากสัญญาณรบกวนที่เป็นอันตรายอย่างเหมาะสม เมื่อติดตั้งอุปกรณ์นี้ในเขตที่อยู่อาศัย อุปกรณ์นี้สร้างใช้ และสามารถแผ่พลังงานความถี่วิทยุได้ และหากไม่ทำการติดตั้งและไม่ใช้งานอุปกรณ์นี้ตามที่กำหนดไว้ในคำแนะนำ อาจทำให้เกิดสัญญาณรบกวนที่เป็นอันตรายต่อการติดต่อสื่อสารทางวิทยุได้ อย่างไรก็ตาม เราไม่สามารถรับรองได้ว่าสัญญาณรบกวนจะเกิดขึ้นในการติดตั้งรูปแบบใด ถ้าอุปกรณ์นี้ก่อให้เกิดสัญญาณรบกวนที่เป็นอันตรายต่อการรับสัญญาณวิทยุหรือโทรทัศน์ ซึ่งสามารถตรวจสอบได้โดยการเปิดและปิดอุปกรณ์ดู เราขอแนะนำให้ผู้ใช้พยายามแก้ไขปัญหาสัญญาณรบกวนดังกล่าวโดยปฏิบัติตามขั้นตอนดังนี้:
เปลี่ยนทิศหรือเปลี่ยนตำแหน่งเสารับสัญญาณใหม่ วางอุปกรณ์และตัวรับสัญญาณให้ห่างจากกันมากขึ้น เชื่อมต่ออุปกรณ์กับเต้ารับที่มีวงจรไฟฟ้าคนละวงจรกับที่เชื่อมต่อกับตัวรับสัญญาณ ปรึกษาตัวแทนจำหน่ายหรือช่างเทคนิคผู้เชี่ยวชาญด้านวิทยุหรือโทรทัศน์เพื่อขอรับความช่วยเหลือ

© Inter IKEA Systems B.V. 2012 AA-670669-3